亞蔬－世界蔬菜中心總部改建計劃　總部電力系統改善工程

WorldVeg Research Infrastructure Modernization (RIM) Project

圖面索引 Drawing Index

序號	圖號	圖名	序號	圖號	圖名	序號	圖號	圖名	序號	圖號	圖名	序號	圖號	圖名
001	E-0	圖面索引												
		Drawing Index												
002	E-2	高壓外線平面圖												
		Cabling Plan												
003	E-3	MOF,高壓開關站供電單線圖												
		MOF,H.V Switchgear Station												
		Single Line Diagram												
004	E-3A	種源庫高壓開關站供電單線圖												
		GRSU H.V Switchgear Station												
		Single Line Diagram												
005	E-3B	新實驗大樓高壓開關站供電單線圖												
		New LAB. ,H.V Switchgear Station												
		Single Line Diagram												
006	E-7	種源庫高壓開關站正面圖立面圖,剖面圖												
		GRSU H.V Swtchgear Station												
		Elevation and Section												
007	E-7A	高壓開關站沖孔圍籬立面圖												
		H.V Swtchgear Fence elevation												
008	GND-1	接地系統示意圖												
		Grounding system												

境向 EDS International
境向聯合建築師事務所
台北市中山北路三段47號7樓
TEL:02-27035258 FAX:02-25952658

修正版次／日期 REVISION/DATE	工程顧問 CONSULTANT				繪圖／校對 DRAW/CHECK	日期 DATE	比例 SCALE	工程名稱／案號 PROJECT TITLE/NO.	圖名 DRAWING TITLE	圖號 DWG. NO.	張號 SHEET NO.	簽章 SEAL & SIGNATURE	審核 APPROVED
	結構工程 STRUCTURE	Federal Engineering Consultants Inc. (FEC)	水電工程 M/E/P	Elite Consultant Engineers & Associates	繪圖 DRAW: Lu Yu-Pu, Jong Yu-Shyuan, Chiang Pei-Hsien, Huang Shu-Chen	AUGUST.1 2019	A1=S:1/100 A3=S:1/200	19A002 Headquarters Cabling System Upgrade Construction SC-340-07 under WorldVeg Research Infrastructure Modernization (RIM) Project 亞蔬－世界蔬菜中心總部改建計劃 總部電力系統改善工程 SC-340-07	圖面索引 Drawing Index	E-0		建築師：Tsai Yuan-Liang	
	空調工程 HVAC	HSIN LIANG SU Refrigeration and Air Conditioning Engineering Office	消防工程 FS	Elite Consultant Engineers & Associates	初核 CHECK: Chen Wei-ming								
					複核 RECHECK: Tsai Yuan-Liang		單位 UNIT: CM						

DATE　　PATH&FILENAME

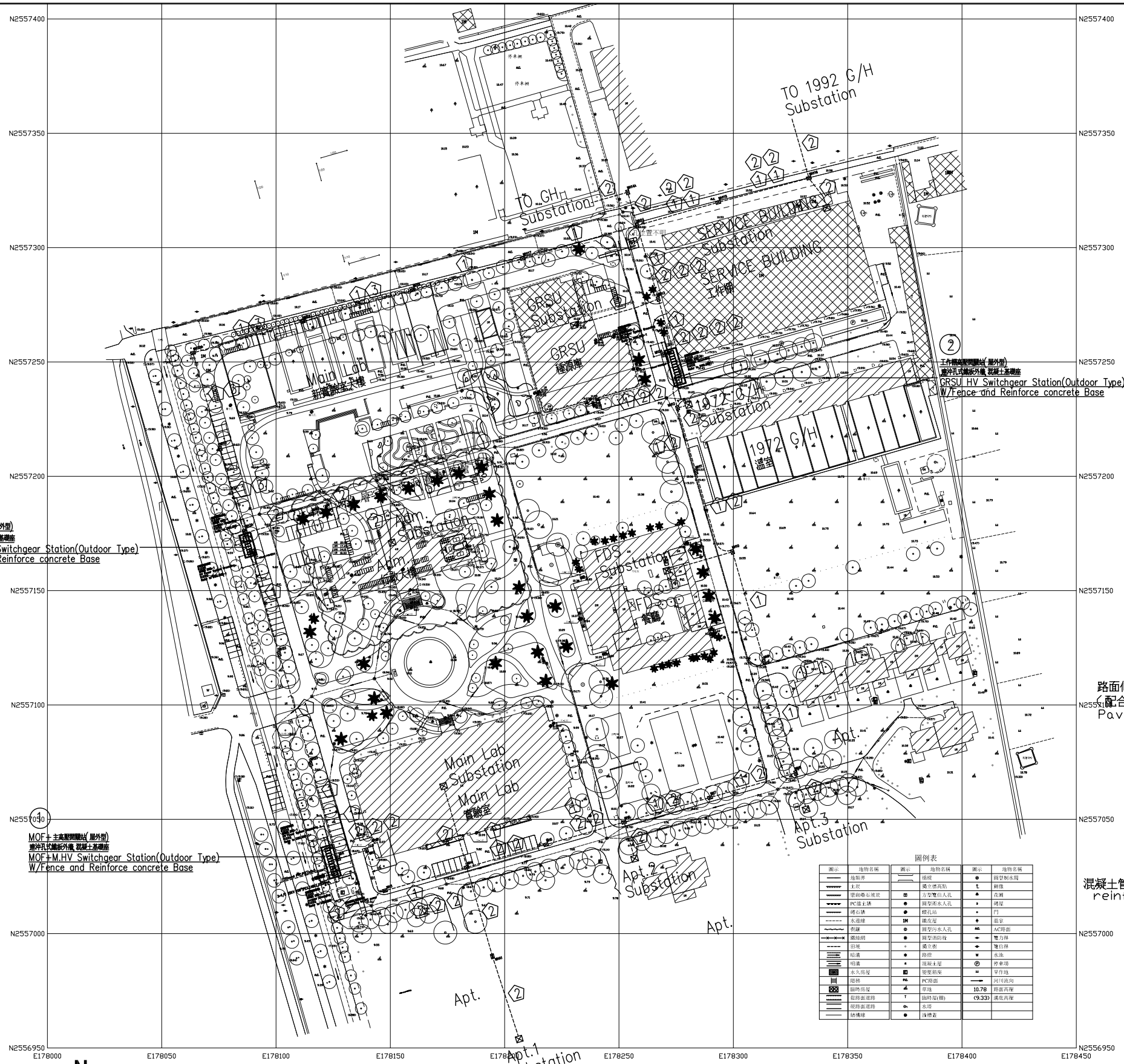

外線設備圖例 Cabling Legend	
圖 例 Legend	說 明 Description
⊠	A1 預鑄型高壓人孔,1800×1500×1800(mm), 鋼筋混凝土製成, 進入孔頸部及球狀石墨加重型人孔蓋及蓋架水泥填塞作防水處理 Type A1 Fabricate High Volage Manhole 1800×1500×1800(mm) Reinforcement W/Connetor and Frame & Cover
---------	高壓電纜配管及高壓電纜 HV Voltage Cabling and Conduit
①	3-1/C 25KV 100□,PEX.CABLE,150mmø 1-100□(E),52mmø,150mmø×3(備用,Spare) 每m以混凝土管路隔離板支撐(6"-2Ax2組+6"-2Bx1組,上下疊設 Reinforcement Pipe Supportor every meter
②	3-1/C 25KV 100□,PEX.CABLE,150mmø 1-100□(E),52mmø,150mmø×1(備用,Spare) 每m以混凝土管路隔離板支撐(6"-2Ax2組+6"-2Bx1組,上下疊設 Reinforcement Pipe Supportor every meter
③	1-100□(E),52mmø,150mmø×2(備用,Spare) 每m以混凝土管路隔離板支撐(6"-2Ax2組+6"-2Bx1組,上下疊設 Reinforcement Pipe Supportor every meter

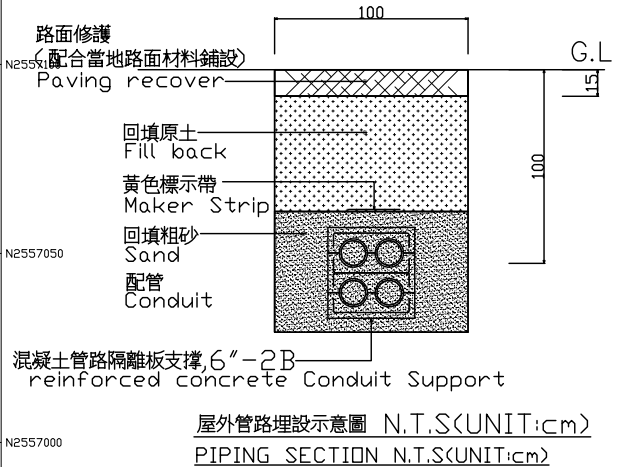

屋外管路埋設示意圖 N.T.S(UNIT:cm)
PIPING SECTION N.T.S(UNIT:cm)

大地基準：臺灣大地基準(TWD97),採用GRS80參考橢球體。 比例尺:1/200 測製單位：維駿工程顧問有限公司

測製時間：民國108年3月 測量技師：李景中

境向 EDS International 境向聯合建築師事務所 台北市中山北路三段47號7樓 TEL:02-27035258 FAX:02-25952658	修正版次/日期 REVISION/DATE	工程顧問 CONSULTANT	繪圖/校對 DRAW/CHECK	日期 DATE	比例 SCALE	工程名稱/案號 PROJECT TITLE/NO.	圖名 DRAWING TITLE	圖號 DWG. NO.	張號 SHEET NO.	簽章 SEAL & SIGNATURE	審核 APPROVED
		結構工程 STRUCTURE: Federal Engineering Consultants Inc. (FEC) 水電工程 M/E/P: Elite Consultant Engineers & Associates 空調工程 HVAC: HSIN LIANG SU Refrigeration and Air Conditioning Engineering Office 消防工程 FS: Elite Consultant Engineers & Associates	繪圖 DRAW: Lu Yu-Pu, Jong Yu-Shyuan, Chiang Pei-Hsien, Huang Shu-Chen 初核 CHECK: Chen Wei-ming 複核 RECHECK: Tsai Yuan-Liang	AUGUST.1 2019	A1=S:1/1000 A3=S:2/1000 單位 UNIT: CM	Headquarters Cabling System Upgrade Construction SC-340-07 under WorldVeg Research Infrastructure Modernization (RIM) Project 亞蔬— 世界蔬菜中心總部改建計劃 總部電力系統改善工程 SC-340-07	高壓外線平面圖 Cabling Plan	E-2		建築師:Tsai Yuan-Liang	

DATE PATH&FILENAME

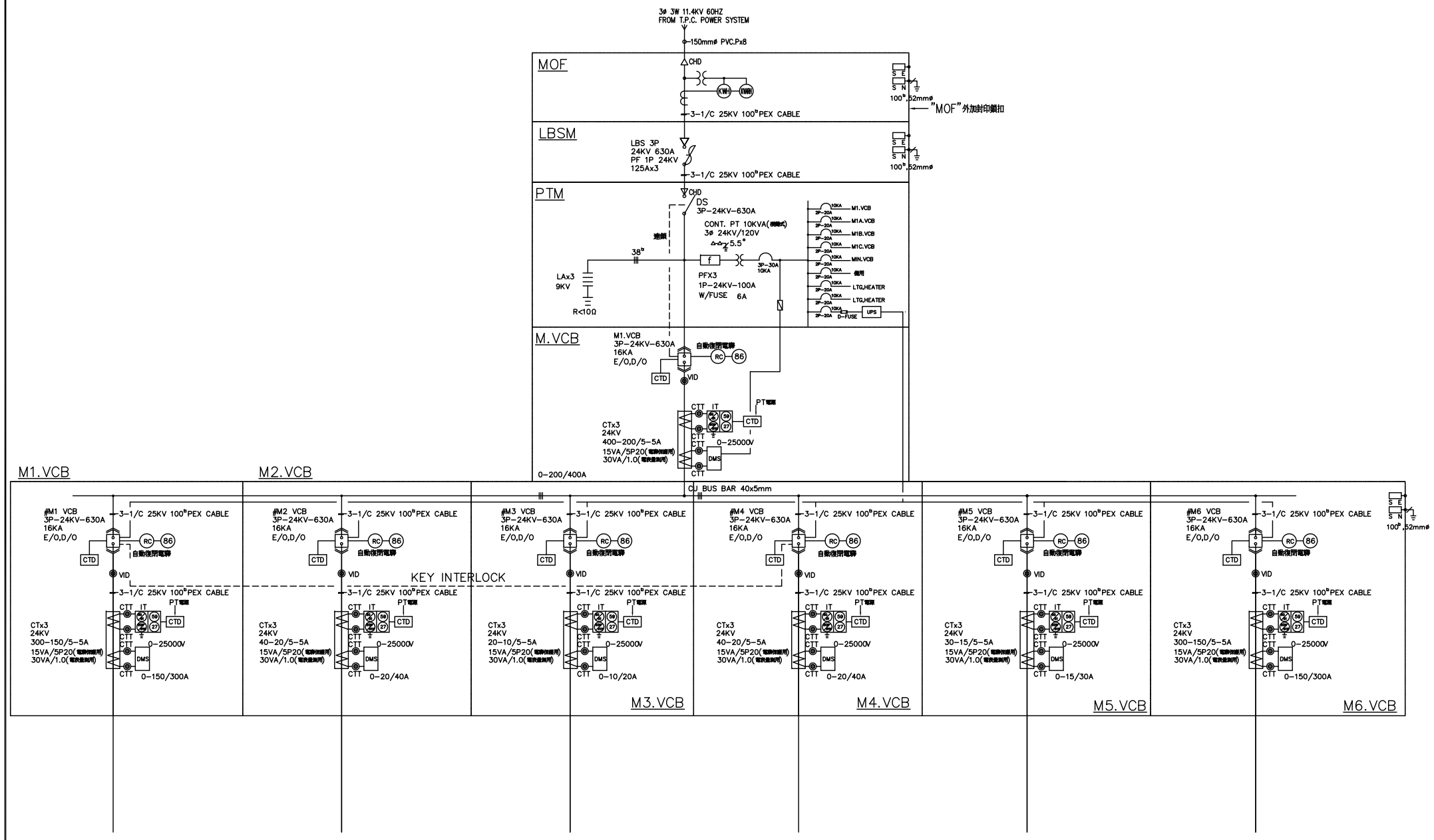

高壓設備圖例及說明

符號	說明	廠牌型號
DS	高壓隔離開關,DS 3P 24KV 630A 25KA , 扭力彈簧儲能型;具額定負載電壓 / 電流之啓斷能力 Diconnect Switch	Schneider,ABB,Siemens
LBS	高壓負載開關, 三相連動, 連高壓熔絲,LBS 3P 24KV 630A Load Breaker Switch	
LA	避雷器, 氧化鋅, 附故障指示裝置 Lightning Arrester	士林, 大同, 傑克或同等品
PF	電力熔絲及座 Power Fuse	台電審核合格品, 歐美產品
VCB	高壓真空斷路器 H.V Vacumn Circuit Breaker	Schneider,ABB,Siemens
	VID 驗電碟子 Capacitive Insulator & Voltage Indicator Device	EMEL,ISORES,ABB
RC	79 自動復閉電驛, 附鎖, 中文顯示 Auto-Reclosing Relay with key control	統固 , 聯東或同等品
86	閉鎖電驛, 整表型 Lockout Relay, Drawout Type	DEMA,ABB,P+B
24KV	HV比流器, 機箱式 全機箱式 , 二次側變 ,16KA/3sec 15/15VA , CL1.0/5P20 . H.V Current Transfomer	SADTEM,schneider,ARTECHE
CTT	電流測試端子 Current test Terminal	
50 51 27	多功能保護電驛 Multi Function Relay	Schneider,ABB,Siemens
DMS	多功能電錶 Multi Function Meter	Schneider,ABB,Siemens
UPS	在線式不斷電系統(ON-LINE UPS),220V,1KVA	飛瑞
	非晶質油浸式變壓器 Amorphous Oil-immersed Transformers,Duct Type	士林, 亞力, 華城
ACB	空氣斷路器 Air Circuit Breaker	Schneider,ABB,Siemens
600V	LV比流器, 全機箱式 , 二次側變 ,40VA , CL1.0 全機箱式 , 二次側變 ,40VA , CL1.0	士林, 信太, 巧力
KA PAF	無熔絲開關 No Fuse Breaker	士林
	環路開關用進用出,24kV 20kA 630A Ring Main Unit	Schneider,ABB,Siemens
	高低壓配電盤, 盤面需設機械母線. H.V and L.V Power switchboard	高壓配電盤 符合CNS 3990 PWG-Type 定型試驗合格 , 一貫化作業塗裝需附水污染防治許可證 . 維立, 亞力, 華城 低壓配電盤 維立, 亞力, 華城

境向 EDS International 境向聯合建築師事務所 台北市中山北路三段47號7樣 TEL:02-27035258 FAX:02-25952658	修正版次/日期 REVISION/DATE	工程顧問 CONSULTANT			繪圖/校對 DRAW/CHECK	日期 DATE	比例 SCALE	工程名稱/案號 19A002 PROJECT TITLE/NO.	圖名 DRAWING TITLE	圖號 DWG. NO.	張號 SHEET NO.	簽章 SEAL & SIGNATURE	審核 APPROVED
		結構工程 STRUCTURE	Federal Engineering Consultants Inc. (FEC)	水電工程 M/E/P	繪圖 DRAW	AUGUST.1 2019	A1=S:1/100 A3=S:1/200	Headquarters Cabling System Upgrade Construction SC-340-07 under WorldVeg Research Infrastructure Modernization (RIM) Project 亞蔬一 世界蔬菜中心總部改建計劃 總部電力系統改善工程 SC-340-07	MOF,高壓開關站供電單線圖 MOF,H.V Switchgear Station Single Line Diagram		E-3	建築師:Tsai Yuan-Liang	
		空調工程 HVAC	HSIN LIANG SU Refrigeration and Air Conditioning Engineering Office	消防工程 FS	初核 CHECK								
					複核 RECHECK		單位 UNIT						
							CM						

DATE PATH&FILENAME

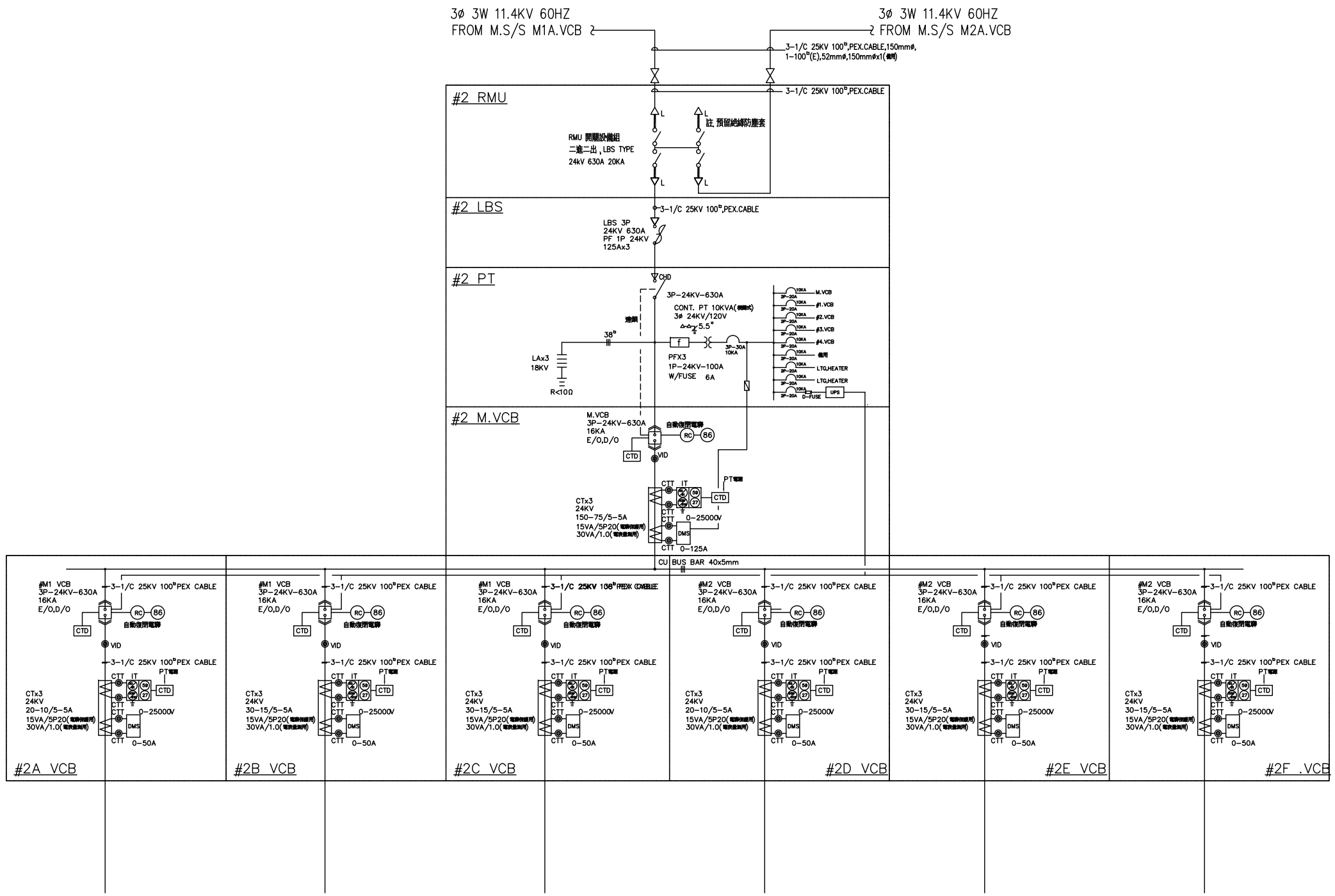

FDS 餐廳 300KVA

1972 G/H 1972 溫室 500KVA

GRSU 種源庫 500KVA

Service Bldg. 工作棚 300KVA

1992 G/H 1992 溫室 400KVA

NEW G/H 新溫室 500KVA

高壓設備圖例及說明

符號	說明	廠牌型號
DS	高壓隔離開關,DS 3P 24KV 630A 25KA，扭力彈簧儲能型,具額定負載電壓／電流之啓斷能力 Diconnect Switch	Schneider,ABB,Siemens
LBS	高壓負載開關, 三相連動, 連高壓熔絲,LBS 3P 24KV 630A Load Breaker Switch	
LA	避雷器, 氧化鋅, 附故障指示裝置 Lightning Arrester	士林, 大同, 傑克或同等品
PF	電力熔絲及座 Power Fuse	台電審核合格品, 歐美產品
VCB	高壓真空斷路器 H.V Vacumn Circuit Breaker	Schneider,ABB,Siemens
◉	VID 觸電顯子 Capacitive Insulator & Voltage Indicator Device	EMEL,ISORES,ABB
RC	79 自動復閉電驛, 附鎖 中文顯示 Auto-Reclosing Relay with key control	統固，聯東或同等品
86	閉鎖電驛, 整套型 Lockout Relay, Drawout Type	DEMA,ABB,P+B
24KV	HV比流器, 機械式 全機械式，二次側變，16KA/3sec 15/15VA， CL1.0/5P20 . H.V Current Transfomer	SADTEM,schneider,ARTECHE
CTT	電流測試端子 Current test Terminal	
59 27	多功能保護電驛 Multi Function Relay	Schneider,ABB,Siemens
DMS	多功能電錶 Multi Function Meter	Schneider,ABB,Siemens
UPS	在線式不斷電系統(ON-LINE UPS),220V,1KVA	飛瑞
	非晶質油浸式變壓器 Amorphous Oil-immersed Transformers,Duct Type	士林, 亞力, 華城
ACB	空氣斷路器 Air Circuit Breaker	Schneider,ABB,Siemens
600V	LV比流器, 全機械式，二次側變，40VA， CL1.0 全機械式，二次側變，40VA， CL1.0	士林, 信太, 巧力
PAL KA	無熔絲開關 No Fuse Breaker	士林
	環路開關用進用出,24kV 20kA 630A Ring Main Unit	Schneider,ABB,Siemens
⊠	高低壓配電盤, 盤面需設模擬母線, H.V and L.V Power switchboard	高壓配電盤: 符合CNS 3990 PWG-Type 定型試驗合格，一貫化作業塗裝需附水污染防治許可證， 維立, 亞力, 華城 低壓配電盤: 維立, 亞力, 華城

境向 EDS International
境向聯合建築師事務所
台北市中山北路三段47號7樓
TEL:02-27035258 FAX:02-25952658

修正版次／日期 REVISION/DATE	工程顧問 CONSULTANT				繪圖／校對 DRAW/CHECK	日期 DATE	比例 SCALE	工程名稱／案號 PROJECT TITLE/NO.	圖名 DRAWING TITLE	圖號 DWG. NO.	張號 SHEET NO.	簽章 SEAL & SIGNATURE	審核 APPROVED
	結構工程 STRUCTURE	Federal Engineering Consultants Inc. (FEC)	水電工程 M/E/P	Elite Consultant Engineers & Associates	繪圖 DRAW: Lu Yu-Pu, Jong Yu-Shyuan, Chiang Pei-Hsien, Huang Shu-Chen	AUGUST.1 2019	A1=S:1/100 A3=S:1/200	Headquarters Cabling System Upgrade Construction SC-340-07 under WorldVeg Research Infrastructure Modernization (RIM) Project 亞蔬－世界蔬菜中心總部改建計劃 總部電力系統改善工程 SC-340-07	種源庫高壓開關站供電單線圖 GRSU H.V Switchgear Station Single Line Diagram		E-3A	建築師：Tsai Yuan-Liang	
	空調工程 HVAC	HSIN LIANG SU Refrigeration and Air Conditioning Engineering Office	消防工程 FS	Elite Consultant Engineers & Associates	初核 CHECK: Chen Wei-ming		單位 UNIT: CM						
					複核 RECHECK: Tsai Yuan-Liang								

DATE PATH&FILENAME

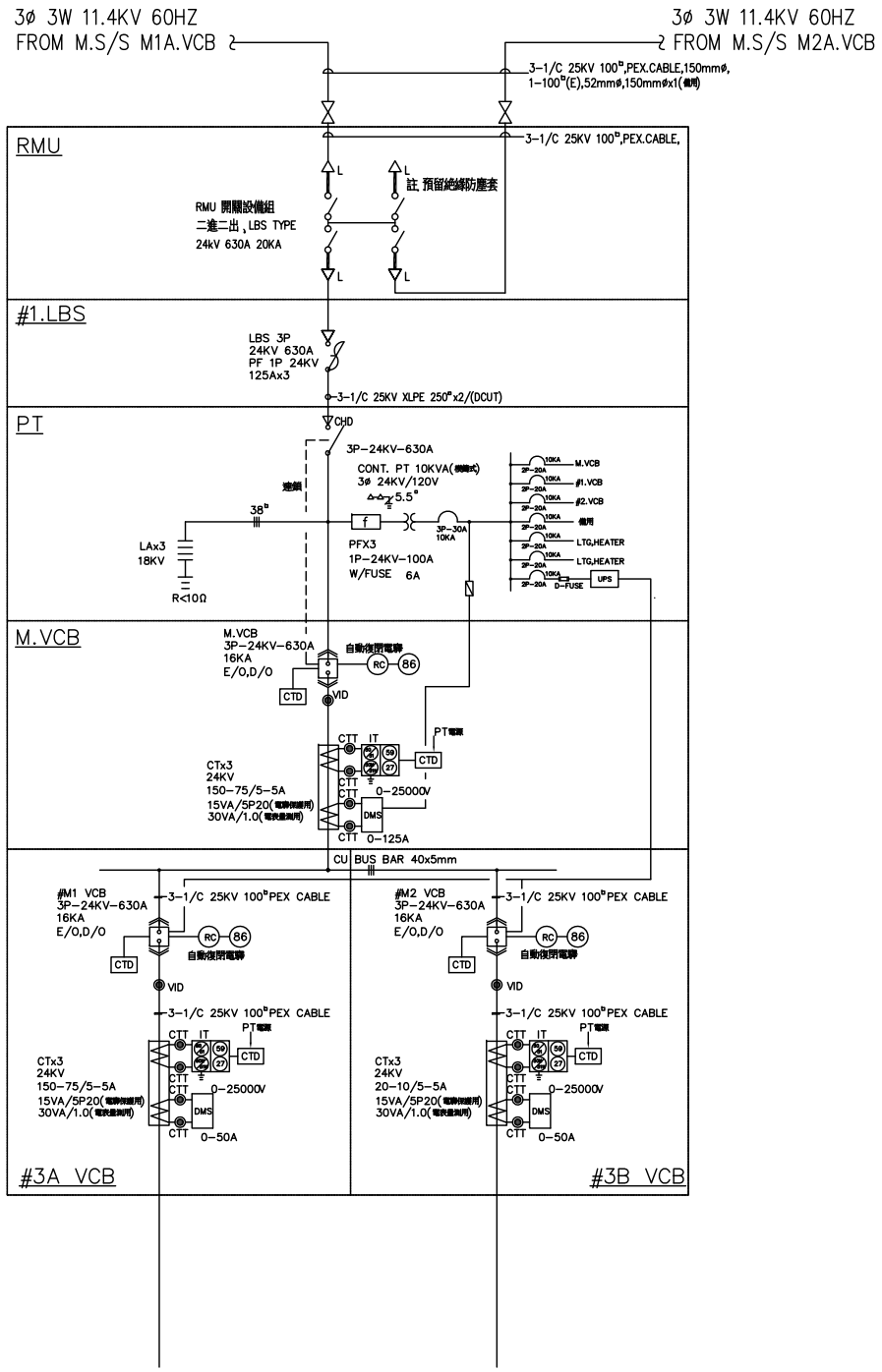

NEW LAB.
新實驗大樓
1750KVA

Adm.
行政大樓
300KVA

高壓設備圖例及說明

符號	說明	廠牌型號
DS	高壓隔離開關,DS 3P 24KV 630A 25KA，扭力彈簧儲能型,具額定負載電壓／電流之啓斷能力 Diconnect Switch	Schneider,ABB,Siemens
LBS	高壓負載開關, 三相連動, 連高壓熔絲,LBS 3P 24KV 630A Load Breaker Switch	
LA	避雷器, 氧化鋅, 附故障指示裝置 Lightning Arrester	士林, 大同, 傑克或同等品
PF	電力熔絲及座 Power Fuse	台電審核合格品, 歐美產品
VCB	高壓真空斷路器 H.V Vacumn Circuit Breaker	Schneider,ABB,Siemens
◉	VID 融電礙子 Capacitive Insulator & Voltage Indicator Device	EMEL,ISORES,ABB
(RC)	79 自動復閉電驛, 附鎖, 中文顯示 Auto-Reclosing Relay with key control	統固，聯東或同等品
(86)	閉鎖電驛, 整表型 Lockout Relay, Drawout Type	DEMA,ABB,P+B
24KV	HV比流器, 模鑄式 全模鑄式，二次側變，16KA/3sec 15/15VA， CL1.0/5P20． H.V Current Transfomer	SADTEM,schneider,ARTECHE
CTT	電流測試端子 Current test Terminal	
50 51 27	多功能保護電驛 Multi Function Relay	Schneider,ABB,Siemens
DMS	多功能電錶 Multi Function Meter	Schneider,ABB,Siemens
UPS	在線式不斷電系統(ON-LINE UPS),220V,1KVA	飛瑞
	非晶質油浸式變壓器 Amorphous Oil-immersed Transformers,Duct Type	士林, 亞力, 華城
ACB	空氣斷路器 Air Circuit Breaker	Schneider,ABB,Siemens
600V	LV比流器, 全模鑄式，二次側變，40VA， CL1.0 全模鑄式，二次側變，40VA， CL1.0	士林, 信太, 巧力
PAF KA	無熔絲開關 No Fuse Breaker	士林
	環路開關用進用出,24kV 20kA 630A Ring Main Unit	Schneider,ABB,Siemens
	高低壓配電盤 盤面需設機壁母線. H.V and L.V Power switchboard	高壓配電盤: 符合CNS 3990 PWG-Type 定型試驗合格，一貫化作業塗裝需附水污染防治許可證． 維立, 亞力, 華城 低壓配電盤: 維立, 亞力, 華城

境向 EDS International
境向聯合建築師事務所
台北市中山北路三段47號7樓
TEL:02-27035258 FAX:02-25952658

修正版次／日期 REVISION/DATE	工程顧問 CONSULTANT				繪圖／校對 DRAW/CHECK	日期 DATE	比例 SCALE	工程名稱／案號 PROJECT TITLE/NO.	圖名 DRAWING TITLE	圖號 DWG. NO.	張號 SHEET NO.	簽章 SEAL & SIGNATURE	審核 APPROVED
	結構工程 STRUCTURE	Federal Engineering Consultants Inc. (FEC)	水電工程 M/E/P	Elite Consultant Engineers & Associates	繪圖 DRAW	Lu Yu-Pu, Jong Yu-Shyuan, Chiang Pei-Hsien, Huang Shu-Chen	AUGUST.1 2019	Headquarters Cabling System Upgrade Construction SC-340-07 under WorldVeg Research Infrastructure Modernization (RIM) Project 亞蔬－世界蔬菜中心總部改建計劃 總部電力系統改善工程 SC-340-07	新實驗大樓高壓開關站供電單線圖 New LAB. H.V Switchgear Station Single Line Diagram		E-3B	建築師：Tsai Yuan-Liang	
	空調工程 HVAC	HSIN LIANG SU Refrigeration and Air Conditioning Engineering Office	消防工程 FS	Elite Consultant Engineers & Associates	初核 CHECK	Chen Wei-ming							
					複核 RECHECK	Tsai Yuan-Liang							

A1=S:1/100
A3=S:1/200

單位 UNIT: CM

DATE PATH&FILENAME

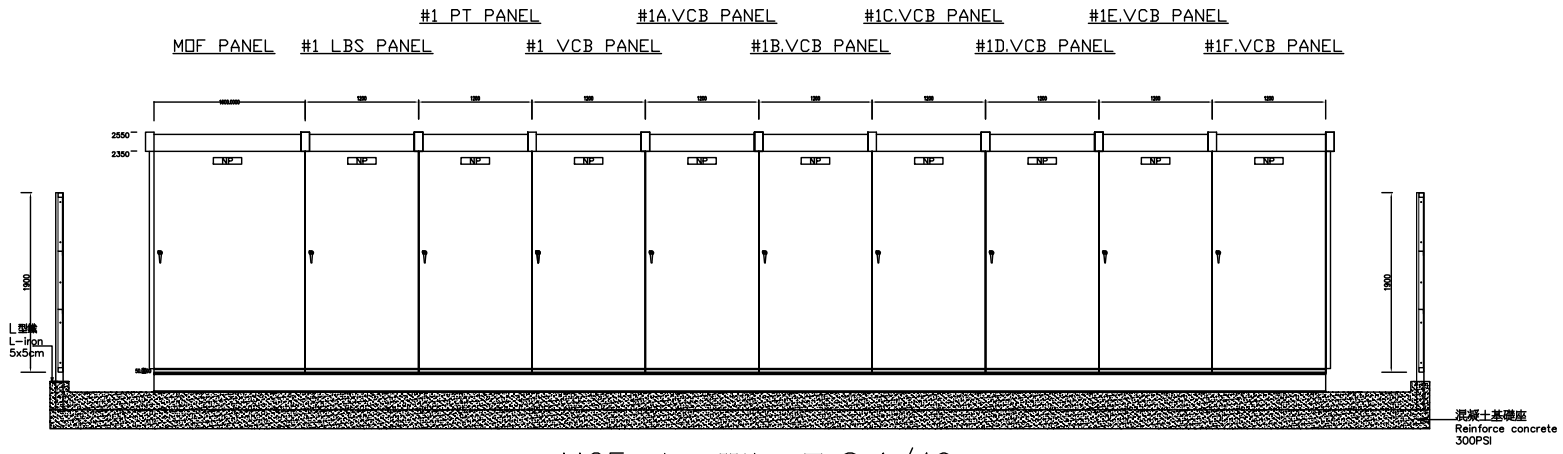

MOF＋高壓開關站正面圖 S:1/40

MOF H.V Swtchgear Station Elevation

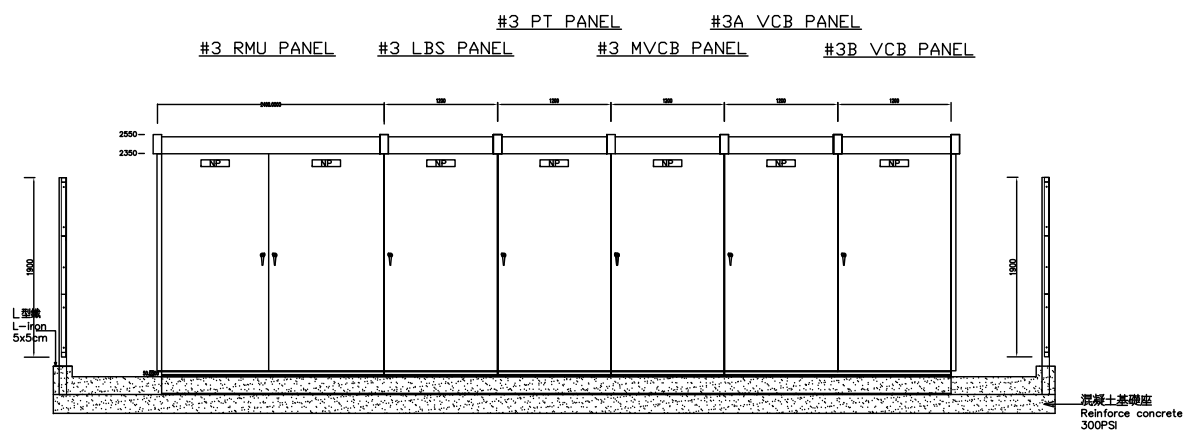

新實驗大樓高壓開關站正面圖 S:1/40

New LAB. H.V Swtchgear Station Elevation

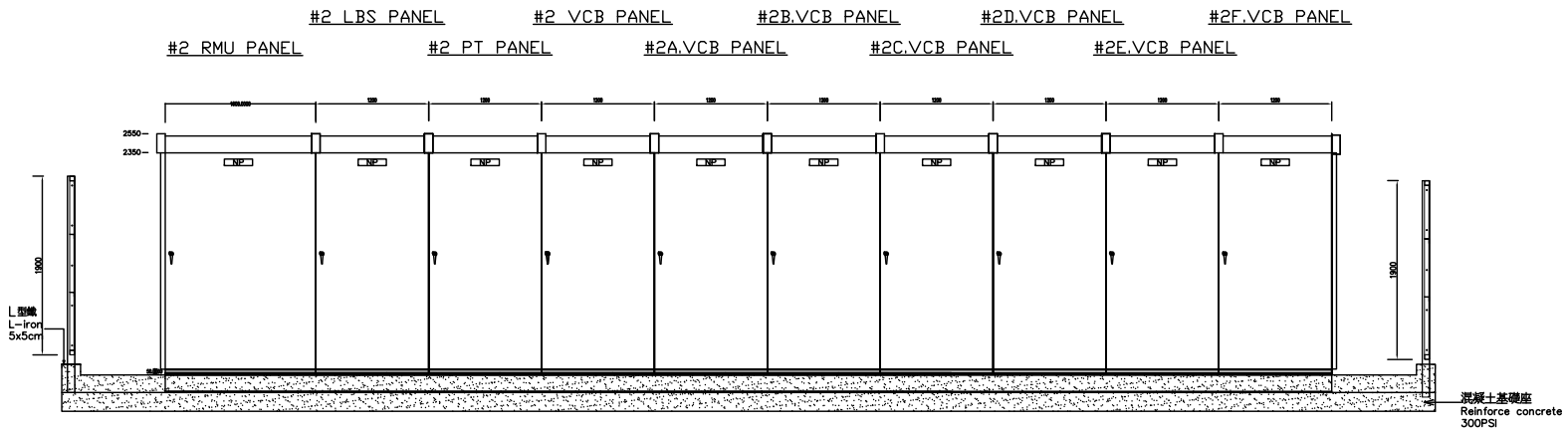

種源庫高壓開關站正面圖 S:1/40

GRSU H.V Swtchgear Station Elevation

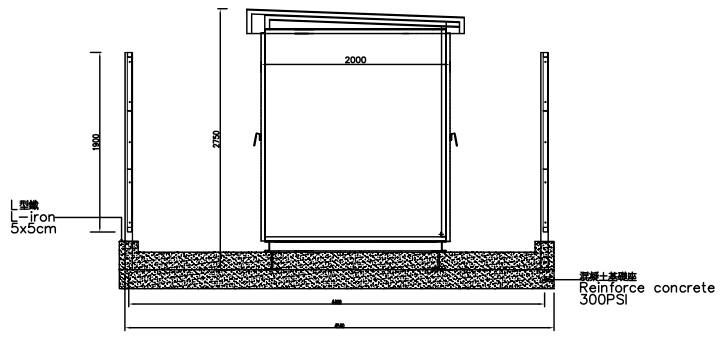

溫室變電站沖孔圍籬立面圖 S:1/40

Green House Sub-Station Fence elevation

境向 EDS International 境向聯合建築師事務所 台北市中山北路三段47號7樓 TEL:02-27035258 FAX:02-25952658	修正版次／日期 REVISION/DATE	工程顧問 CONSULTANT		繪圖／校對 DRAW/CHECK	日期 DATE	比例 SCALE	工程名稱／案號 PROJECT TITLE/NO.	圖名 DRAWING TITLE	圖號 DWG. NO.	張號 SHEET NO.	簽章 SEAL & SIGNATURE	審核 APPROVED
		結構工程 STRUCTURE: Federal Engineering Consultants Inc. (FEC)	水電工程 M/E/P: Elite Consultant Engineers & Associates	繪圖 DRAW: Lu Yu-Pu, Jong Yu-Shyuan, Chiang Pei-Hsien, Huang Shu-Chen	AUGUST.1 2019	A1=S:1/40 A3=S:1/80	19A002 Headquarters Cabling System Upgrade Construction SC-340-07 under WorldVeg Research Infrastructure Modernization (RIM) Project 亞蔬－世界蔬菜中心總部改建計劃 總部電力系統改善工程 SC-340-07	種源庫高壓開關站正面圖立面圖, 剖面圖 GRSU H.V Swtchgear Station Elevation and Section	E-7		建築師：Tsai Yuan-Liang	
		空調工程 HVAC: HSIN LIANG SU Refrigeration and Air Conditioning Engineering Office	消防工程 FS: Elite Consultant Engineers & Associates	初核 CHECK: Chen Wei-ming								
				複核 RECHECK: Tsai Yuan-Liang		單位 UNIT: CM						

DATE PATH&FILENAME

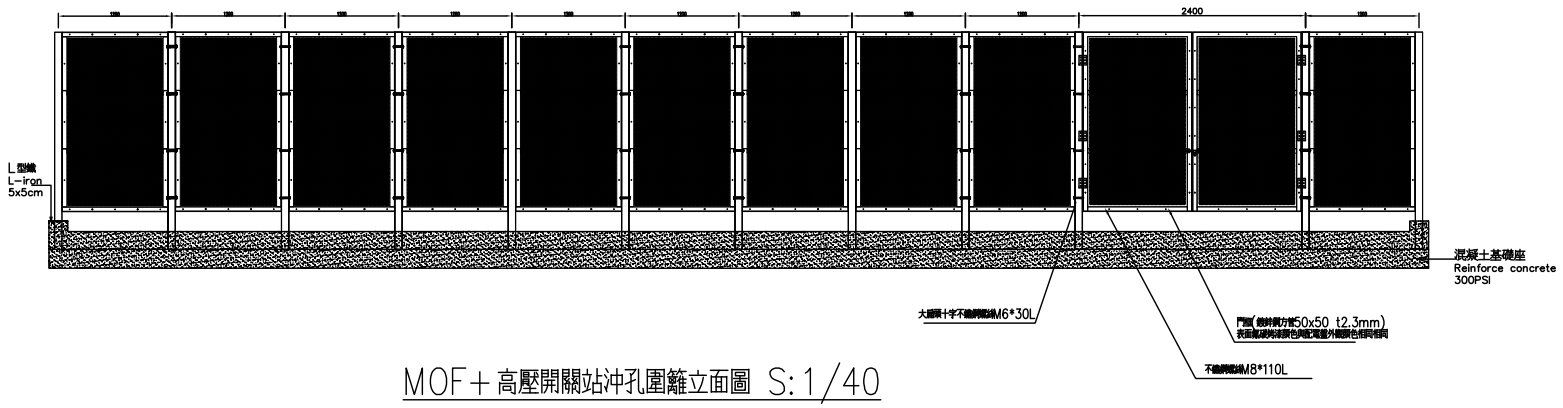

MOF+ 高壓開關站沖孔圍籬立面圖 S:1/40

MOF+H.V Swtchgear Station Fence elevation

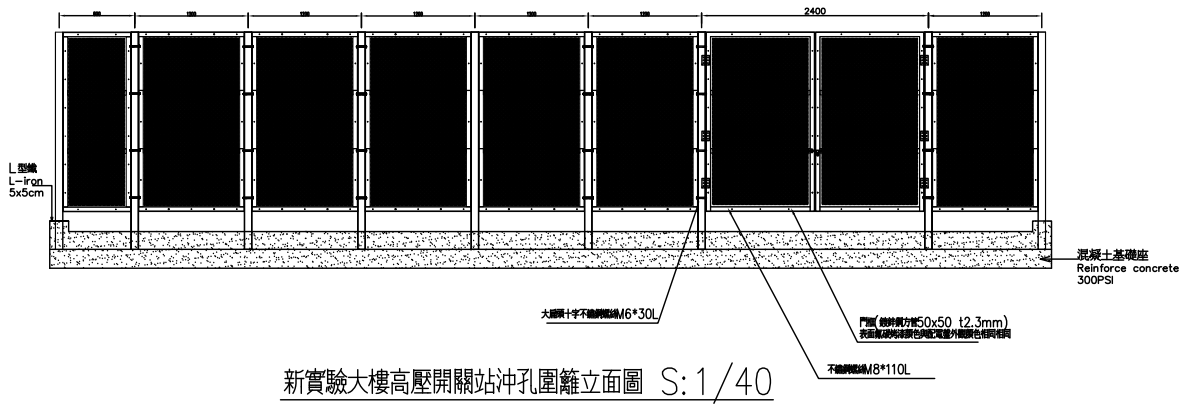

新實驗大樓高壓開關站沖孔圍籬立面圖 S:1/40

New LAB. H.V Swtchgear Station Fence elevation

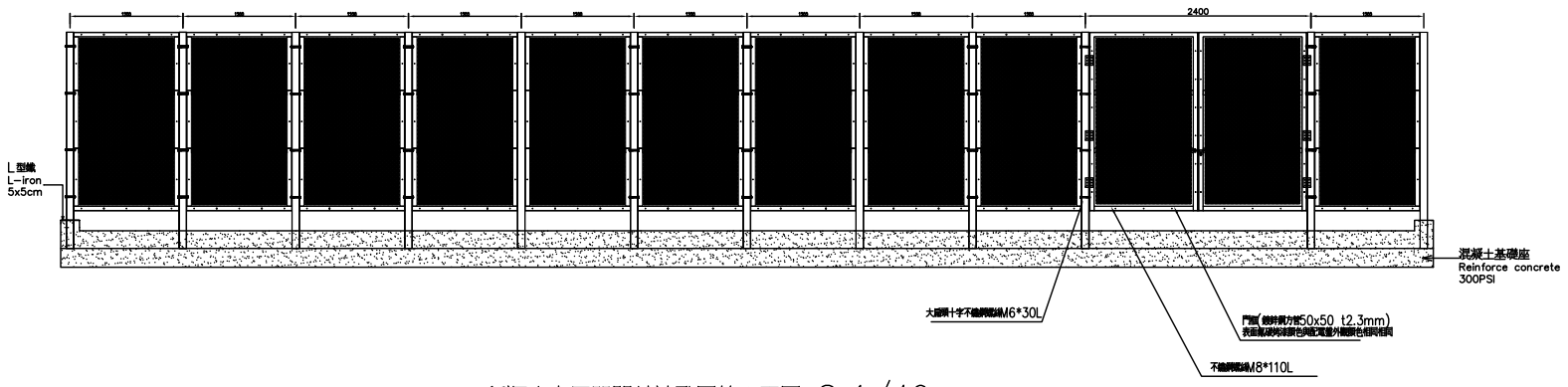

種源庫高壓開關站沖孔圍籬立面圖 S:1/40

GRSU H.V Swtchgear Station Fence elevation

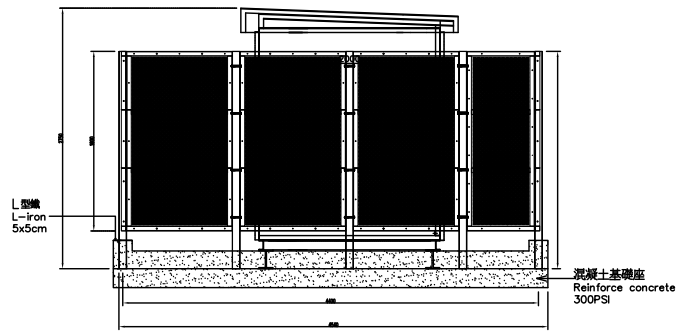

高壓開關站沖孔圍籬立面圖 S:1/40

H.V Swtchgear Fence elevation

境向 EDS International
境向聯合建築師事務所
台北市中山北路三段47號7樓
TEL:02-27035258 FAX:02-25952658

修正版次/日期 REVISION/DATE	工程顧問 CONSULTANT				繪圖/校對 DRAW/CHECK	日期 DATE	比例 SCALE
	結構工程 STRUCTURE	Federal Engineering Consultants Inc. (FEC)	水電工程 M/E/P	Elite Consultant Engineers & Associates	繪圖 DRAW: Lu Yu-Pu, Jong Yu-Shyuan, Chiang Pei-Hsien, Huang Shu-Chen	AUGUST.1 2019	A1=S:1/40 A3=S:1/80
	空調工程 HVAC	HSIN LIANG SU Refrigeration and Air Conditioning Engineering Office	消防工程 FS	Elite Consultant Engineers & Associates	初核 CHECK: Chen Wei-ming		
					複核 RECHECK: Tsai Yuan-Liang		單位 UNIT: CM

工程名稱/案號 PROJECT TITLE/NO.: 19A002

Headquarters Cabling System Upgrade Construction SC-340-07 under WorldVeg Research Infrastructure Modernization (RIM) Project

亞蔬- 世界蔬菜中心總部改建計劃 總部電力系統改善工程 SC-340-07

圖名 DRAWING TITLE: 高壓開關站沖孔圍籬立面圖 H.V Swtchgear Fence elevation

圖號 DWG. NO.: E-7A

張號 SHEET NO.:

簽章 SEAL & SIGNATURE: 建築師:Tsai Yuan-Liang

審核 APPROVED:

DATE PATH&FILENAME

圖例 LEGEND	說明 DESCRIPTION
◎	5cmø*300cm 離子式接地電極 5cmø*300cm,No Refilling Ion Mineral Grounding Electrode
⊗ P.C	4cm*120cm 多齒式接地鋼棒測試參考點 4cm*120cm testing Grounding Electrode
E S	SUS304 屋外防水型接地測試箱 SUS304,Grounding Resistance Monitor cubicle (including power distribution line)
E SG	接地測試箱，內附接地監視器及地極電位抑制監視器 Grounding Resistance test cubicle W/Earth Potential Clamp Device

註一：接地網採用100□BCW，接地極至接地測試箱採用100□ BCW.28mmø
Note.1: Wiring for Grounding net shall be 100□ BCW, Grounding Electrode to cubicle shall be 100□ BCW,28mmø
註二：測試參考極連接採用 100□ BCW.28mmø
Note.1 : Wiring for test reference ploe: 100□,28mmø
註三：各系統之設備接地引接，均由各接地測試箱以 100□,28mmø 引接
Note.3 : Wiring for all Grounding to cubicle shall be: 100□,28mmø

高壓避雷器接地系統
R≦10Ω
離子式接地電極
5cmøx300cm
間距5M以上

Arrester Grounding
R≦10Ω
No Refilling Ion Mineral Grounding Electrode
5cmøx300cm
at least 5m distance between each Electrode

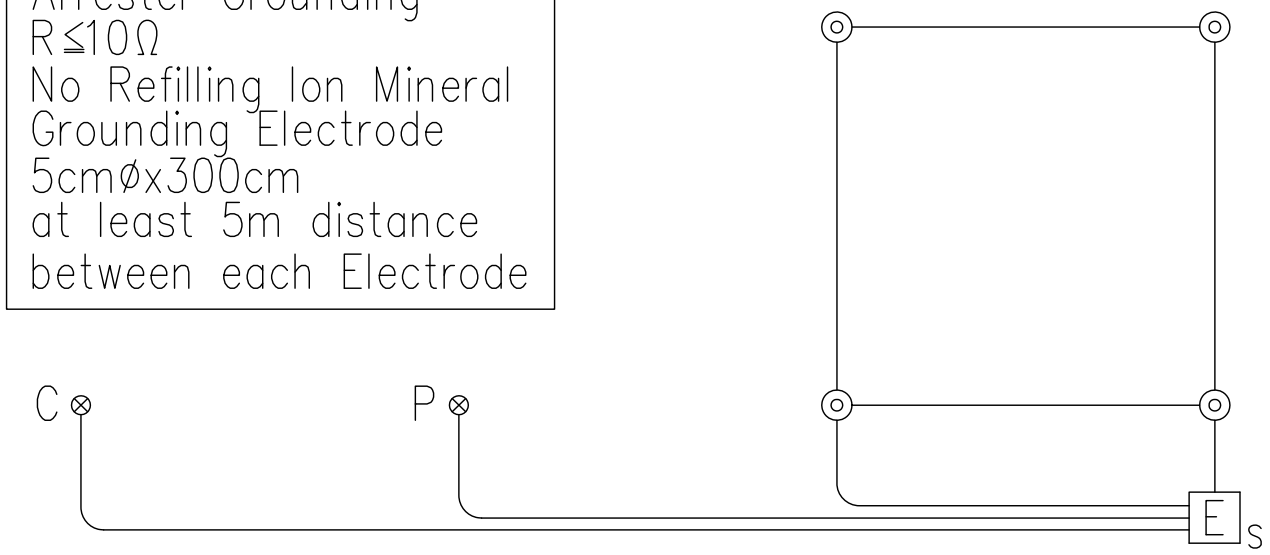

高壓電力接地系統
R≦10歐姆
離子式接地電極
5cmøx300cm
間距5M以上

HV power systemGrounding
R≦10Ω
No Refilling Ion Mineral Grounding Electrode
5cmøx300cm
at least 5m distance between each Electrode

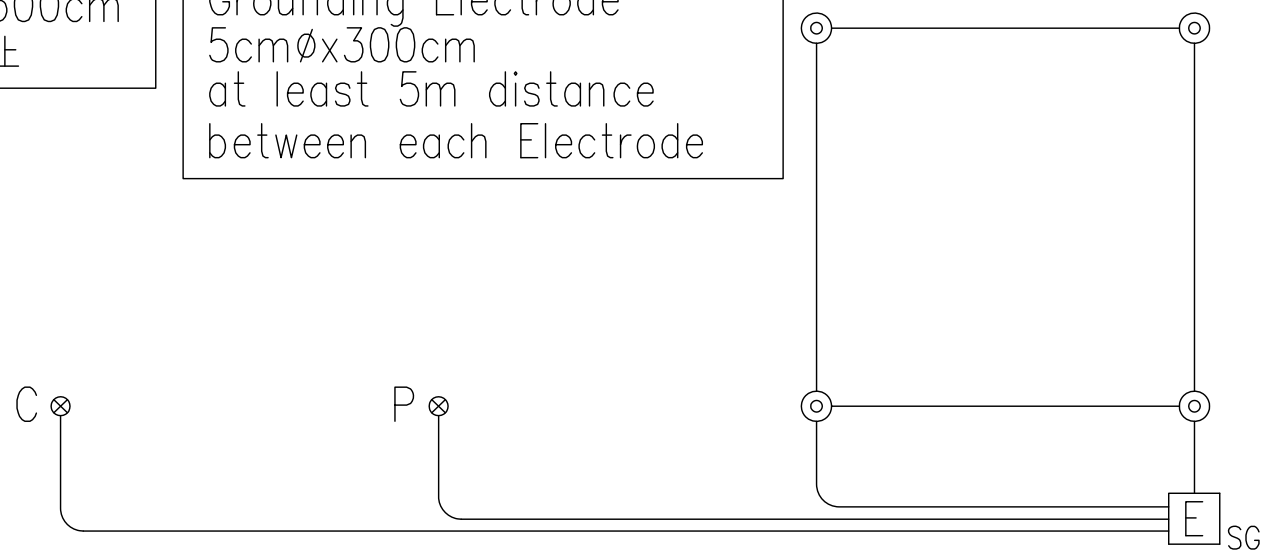

EDS International
境向聯合建築師事務所
台北市中山北路三段47號7樓
TEL: 02-27035258 FAX: 02-25952658

修正版次／日期 REVISION/DATE	工程顧問 CONSULTANT		繪圖／校對 DRAW/CHECK	日期 DATE	比例 SCALE
	結構工程 STRUCTURE: Federal Engineering Consultants Inc. (FEC)	水電工程 M/E/P: Elite Consultant Engineers & Associates	繪圖 DRAW: Lu Yu-Pu, Jong Yu-Shyuan, Chiang Pei-Hsien, Huang Shu-Chen	AUGUST.1 2019	A1=S:1/100 A3=S:1/200
	空調工程 HVAC: HSIN LIANG SU Refrigeration and Air Conditioning Engineering Office	消防工程 FS: Elite Consultant Engineers & Associates	初核 CHECK: Chen Wei-ming		
			複核 REDHECK: Tsai Yuan-Liang		單位 UNIT
					CM

工程名稱／案號 PROJECT TITLE/NO.	圖名 DRAWING TITLE	圖號 DWG. NO.	張號 SHEET NO.	簽章 SEAL & SIGNATURE	審核 APPROVED
19A002 Headquarters Cabling System Upgrade Construction SC-340-07 under WorldVeg Research Infrastructure Modernization (RIM) Project 亞蔬－世界蔬菜中心總部改建計劃 總部電力系統改善工程 SC-340-07	接地系統示意圖 Grounding system	GND-1		建築師：Tsai Yuan-Liang	

DATE PATH&FILENAME