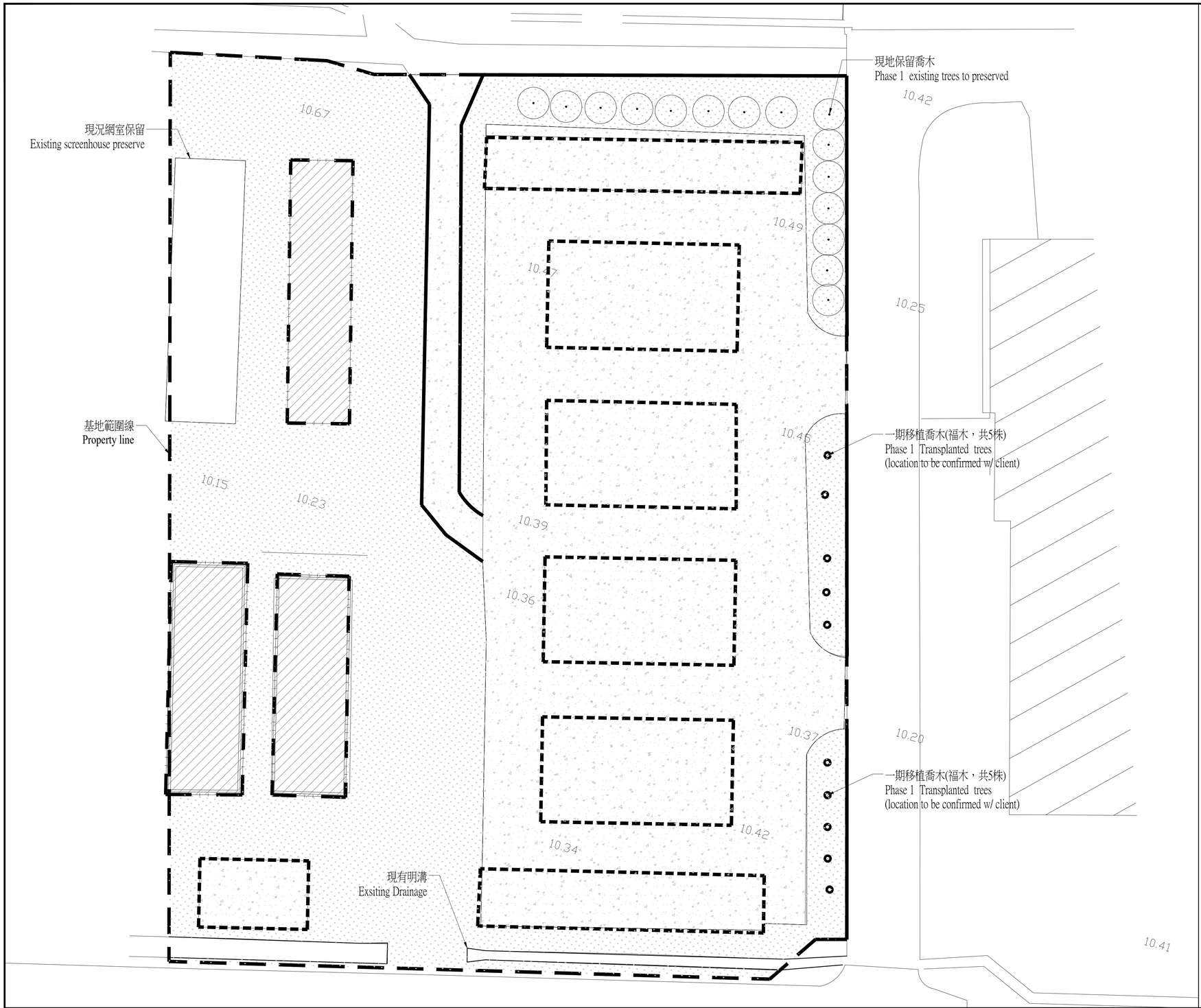

■ 現況整備圖例 Legend

圖例 Legend	說　明 Legend Text	數量 Amount	備註 Remark
	既有AC鋪面包除 Existing AC pavement to be removed	2408.7㎡	打除至原土層
	現況網室拆除 Existing screenhouse to be removed	3座	業主自行移除 Not in contract
	既有緣石拆除 Existing curb to be removed	150m	—
	現地保留喬木 Phase1 existing trees to be preserved	15株	皆為福木
	既有停車棚移除 Exisiting parking shed to be removed	6座	業主自行移除 Not in contract
	現地草坪 Existing lawn	—	—

1 景觀現況整備圖
Landscape Preparation Plan

A1-S:1/200
A3-S:1/400

修正版次／日期 REVISION/DATE	工程顧問 CONSULTANT				繪圖／校對 DRAW/CHECK	日期 DATE	比例 SCALE	工程名稱／案號 PROJECT TITLE/NO.	圖名 DRAWING TITLE	圖號 DWG. NO.	張號 SHEET NO.	簽章 SEAL & SIGNATURE	審核 APPROVED
	結構工程 STRUCTURE	Federal Engineering Consultants Inc. (FEC)	水電工程 M/E/P	Elite Consultant Engineers & Associates	繪圖 DRAW	Lu Yu-Pu, Jong Yu-Shyuan, Chiang Pei-Hsien, Huang Shu-Chen	A1:1/200 A3:1/400	PH 35 and PH40 Greenhouse Construction SC-340-06 under WorldVeg Research Infrastructure Modernization (RIM) Project 亞蔬－世界蔬菜中心總部改建計劃 第35號及第40號溫室興建工程SC－340－06	景觀現況整備圖 Landscape Preparation Plan	GL0-00	50	建築師：Tsai Yuan-Liang	
	空調工程 HVAC	HSIN LIANG SU Refrigeration and Air Conditioning Engineering Office	消防工程 FS	Elite Consultant Engineers & Associates	初核 CHECK	Chen Wei-ming							
					複核 RECHECK	Tsai Yuan-Liang	單位 UNIT CM						

境向
EDS International
境向聯合建築師事務所
台北市中山北路三段47號7樓
TEL: 02-27035258 FAX: 02-25952658

DATE 2019/08/01 PATH&FILENAME J:\2019\19A002－世界蔬菜中心實驗大樓\11－LA_景觀\04－設計文件\05－CAD圖檔\02－細設\C1－GREEN HOUSE\GL0－00_現況整備圖.dwg

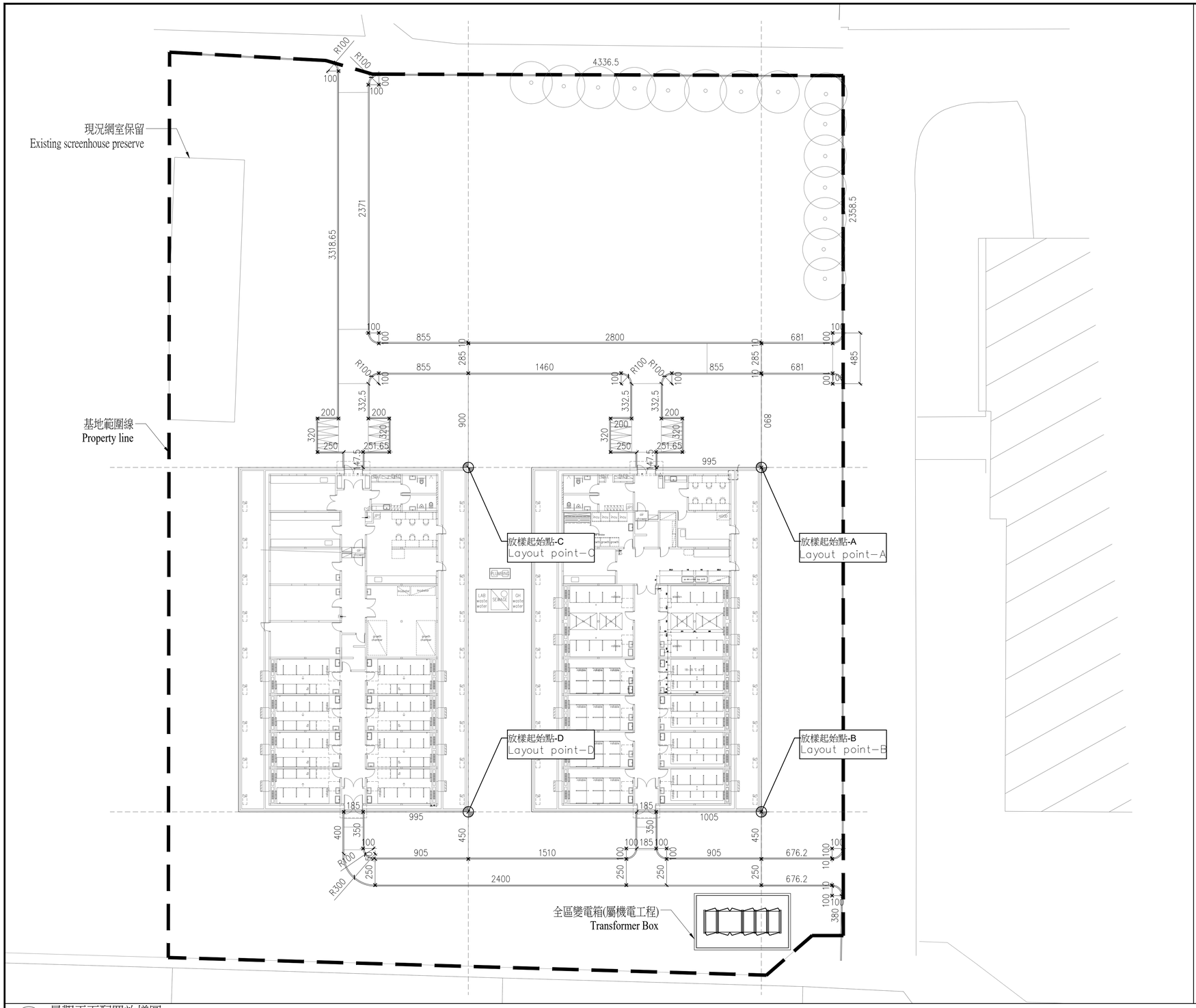

■ 放樣圖例 Layout Plan Legend

圖例 Legend	說　明 Legend Text	數量 Amount
⊕	放樣起始點 Layout point	—
- - - - -	放樣輔助線 Layout Auxiliary line	—

放樣施工說明:

1. 凡有尺寸標示者，以所標示尺寸為準。
2. 一般而言，放樣尺寸以公分(cm)為單位，除非另有其他註明。
3. 所有標示尺寸，除另外說明外，指至完成牆面，路緣面臺面等，施工者需考慮材料厚度及工法。
4. 所有曲線皆應平滑順接。
5. 細部尺寸詳見各平面放大圖。
6. 圖紙尺寸與現場不符時，應徵詢監造單位意見並現場調整。

1 景觀平面配置放樣圖
Landscape Layout Plan

A1-S:1/200
A3-S:1/400

修正版次/日期 REVISION/DATE	工程顧問 CONSULTANT				繪圖/校對 DRAW/CHECK	日期 DATE	比例 SCALE	工程名稱/案號 PROJECT TITLE/NO.	圖名 DRAWING TITLE	圖號 DWG. NO.	張號 SHEET NO.	簽章 SEAL & SIGNATURE	審核 APPROVED
	結構工程 STRUCTURE	Federal Engineering Consultants Inc. (FEC)	水電工程 M/E/P	Elite Consultant Engineers & Associates	繪圖 DRAW Lu Yu-Pu, Jong Yu-Shyuan, Chiang Pei-Hsien, Huang Shu-Chen		A1:1/200	PH 35 and PH40 Greenhouse Construction SC-340-06 under WorldVeg Research Infrastructure Modernization (RIM) Project	景觀平面配置放樣圖 Landscape Layout Plan	GL0-01	51	建築師:Tsai Yuan-Liang	
	空調工程 HVAC	HSIN LIANG SU Refrigeration and Air Conditioning Engineering Office	消防工程 FS	Elite Consultant Engineers & Associates	初核 CHECK Chen Wei-ming		A3:1/400	亞蔬— 世界蔬菜中心總部改建計劃					
					複核 RECHECK Tsai Yuan-Liang		單位 UNIT CM	第35號及第40號溫室興建工程SC-340-06					

境向 EDS International
境向聯合建築師事務所
台北市中山北路三段47號7樓
TEL:02-27035258 FAX:02-25952658

DATE 2019/08/01 PATH&FILENAME J:\2019\19A002-世界蔬菜中心實驗大樓\11-LA_景觀\04-設計文件\05-CAD圖檔\02-細設\C1-GREEN HOUSE\GL0-01_平面放樣系統圖.dwg

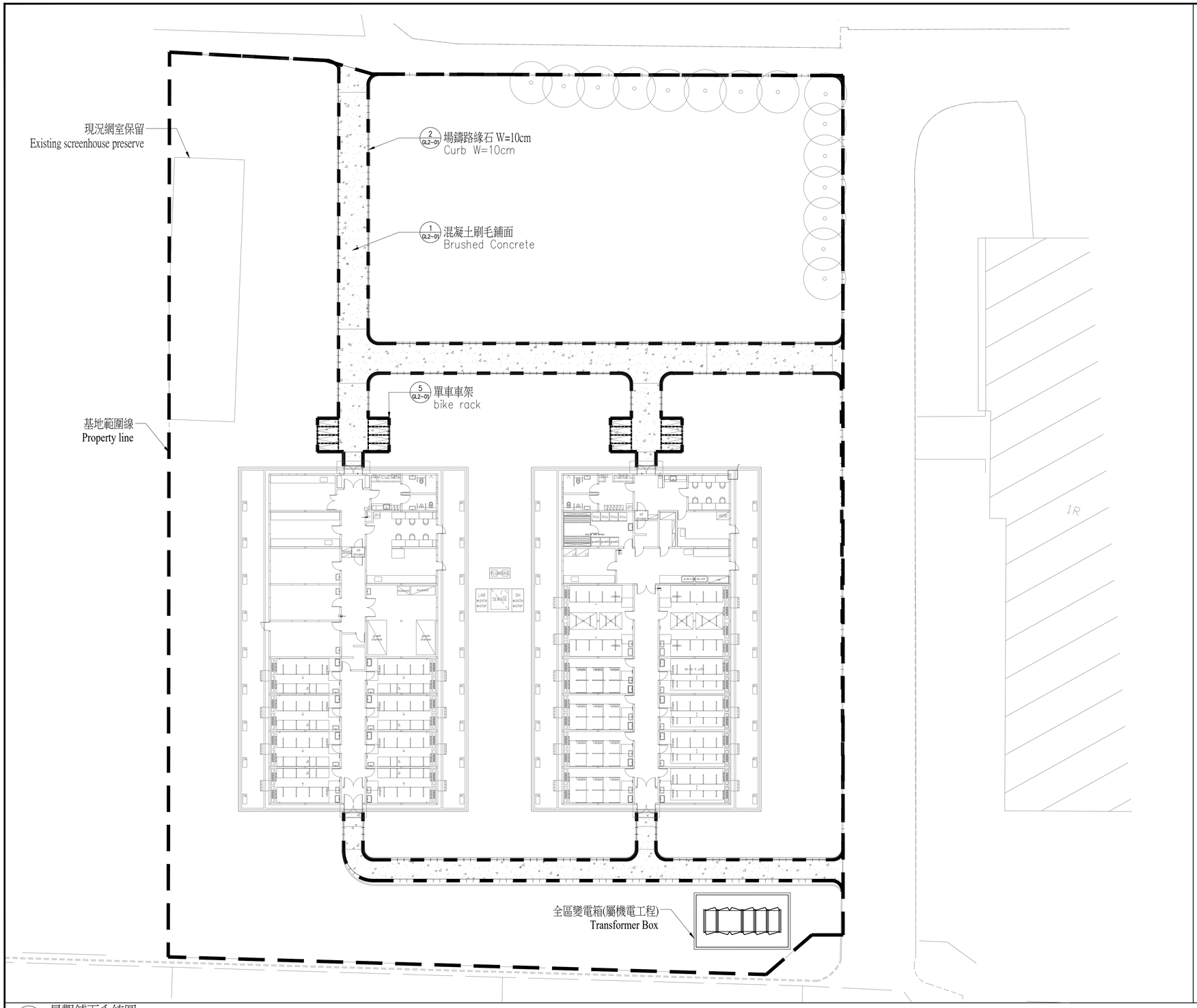

■ 鋪面系統圖例 Paving System Legend

圖例 Legend	說　明 Legend Text	數量 Amount	詳圖 Detail Drawing
	混凝土刷毛鋪面 Brushed Concrete	392㎡	1/GL2-01
	場鑄路緣石 W=10cm Curb W=10cm	435.4m	2/GL2-01
	單車車架 bike rack	16座	5/GL2-01

1 景觀鋪面系統圖
Landscape Pavement Plan

A1-S:1/200
A3-S:1/400

境向 EDS International
境向聯合建築師事務所
台北市中山北路三段4了號7樓
TEL:02-27035258 FAX:02-25952658

修正版次／日期 REVISION/DATE	工程顧問 CONSULTANT				繪圖／校對 DRAW/CHECK	日期 DATE	比例 SCALE
	結構工程 STRUCTURE	Federal Engineering Consultants Inc. (FEC)	水電工程 M/E/P	Elite Consultant Engineers & Associates	繪圖 DRAW: Lu Yu-Pu, Jong Yu-Shyuan, Chiang Pei-Hsien, Huang Shu-Chen		A1:1/200
	空調工程 HVAC	HSIN LIANG SU Refrigeration and Air Conditioning Engineering Office	消防工程 FS	Elite Consultant Engineers & Associates	初核 CHECK: Chen Wei-ming		A3:1/400
					複核 RECHECK: Tsai Yuan-Liang		單位 UNIT: CM

工程名稱／案號 PROJECT TITLE/NO.: 19A002
PH 35 and PH40 Greenhouse Construction SC-340-06 under WorldVeg Research Infrastructure Modernization (RIM) Project
亞蔬－世界蔬菜中心總部改建計劃
第35號及第40號溫室興建工程SC-340-06

圖名 DRAWING TITLE: 景觀鋪面系統圖 Landscape Pavement Plan

圖號 DWG. NO.: GL0-02
張號 SHEET NO.: 52
簽章 SEAL & SIGNATURE: 建築師：Tsai Yuan-Liang
審核 APPROVED:

DATE 2019/08/01 PATH&FILENAME J:\2019\19A002－世界蔬菜中心實驗大樓\11-LA_景觀\04－設計文件\05-CAD圖檔\02－細設\C1-GREEN HOUSE\GL0-02_鋪面系統圖.dwg

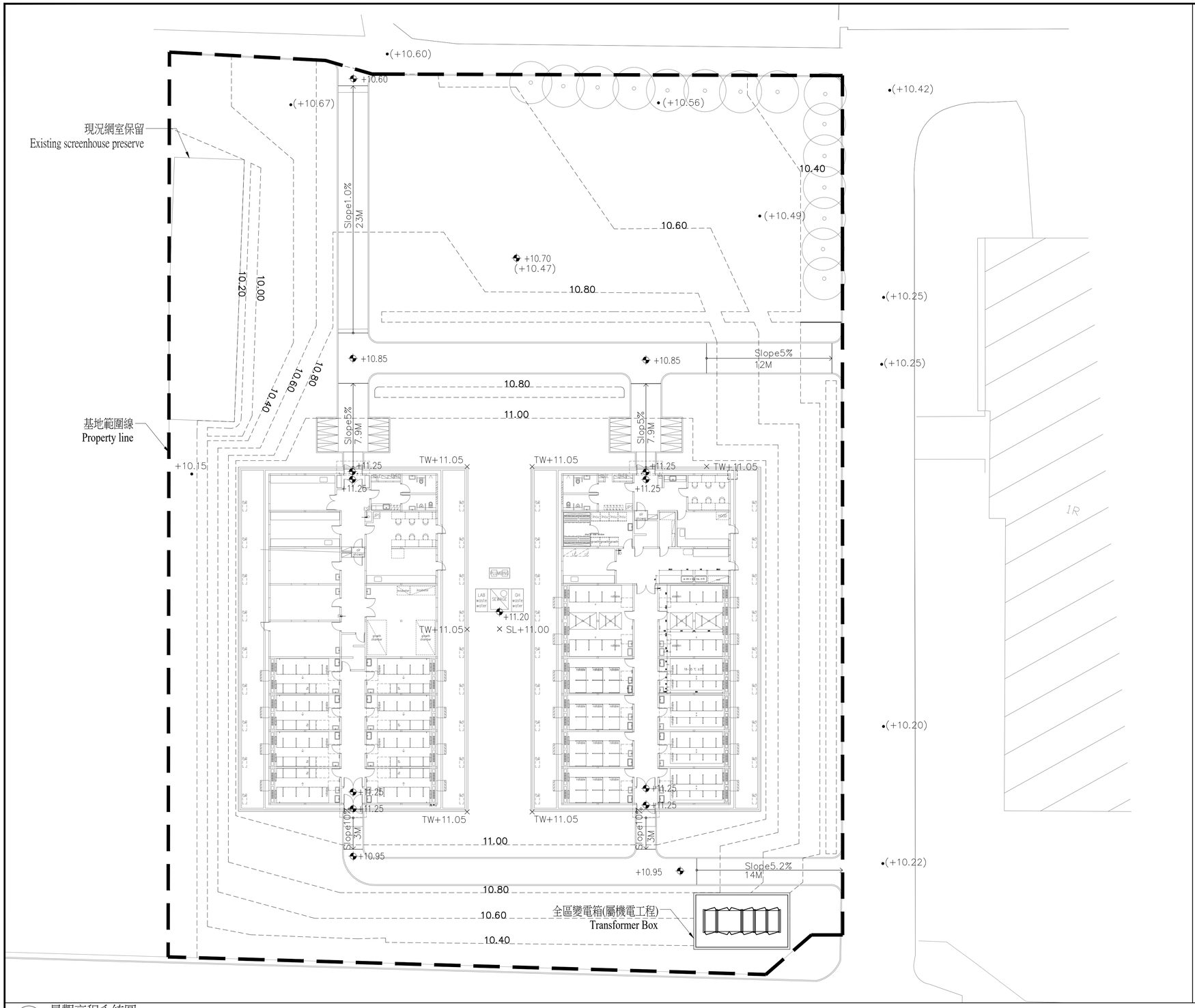

■ 高程系統圖例 Landscape Elevation Legend

圖例 Legend	說明 Legend Text
⊕±N	建築樓版高程 Structural Floor Level
●(±N)	現況測量高程 Existing Level
✥±N	地坪完成面高程 Ground Level
× TW±N	牆體完成面高程 Top Of Wall Level
× SL±N	覆土高程 Soil Level
SlopeN%	坡度 Slope
×	標示點 Anchor point

1 景觀高程系統圖
Landscape Elevation System Plan

A1-S:1/200
A3-S:1/400

修正版次／日期 REVISION/DATE	工程顧問 CONSULTANT				繪圖／校對	日期 DATE	比例 SCALE	工程名稱／案號 PROJECT TITLE/NO.	圖名 DRAWING TITLE	圖號 DWG. NO.	張號 SHEET NO.	簽章 SEAL & SIGNATURE	審核 APPROVED
	結構工程 STRUCTURE	Federal Engineering Consultants Inc. (FEC)	水電工程 M/E/P	Elite Consultant Engineers & Associates	繪圖 DRAW	Lu Yu-Pu, Jong Yu-Shyuan, Chiang Pei-Hsien, Huang Shu-Chen	A1:1/200 A3:1/400	PH 35 and PH40 Greenhouse Construction SC-340-06 under WorldVeg Research Infrastructure Modernization (RIM) Project 亞蔬－世界蔬菜中心總部改建計劃 第35號及第40號溫室興建工程SC－340－06	景觀高程系統圖 Landscape Elevation System Plan	GL0-03	53	建築師：Tsai Yuan-Liang	
	空調工程 HVAC	HSIN LIANG SU Refrigeration and Air Conditioning Engineering Office	消防工程 FS	Elite Consultant Engineers & Associates	初核 CHECK	Chen Wei-ming							
					複核 RECHECK	Tsai Yuan-Liang	單位 UNIT CM						

境向
EDS International
境向聯合建築師事務所
台北市中山北路三段47號7樓
TEL: 02-27035258 FAX: 02-25952658

DATE 2019/08/01 PATH&FILENAME J:\2019\19A002－世界蔬菜中心實驗大樓\11－LA_景觀\04－設計文件\05－CAD圖檔\02－細設\C1-GREEN HOUSE\GL0-03_高程系統圖.dwg

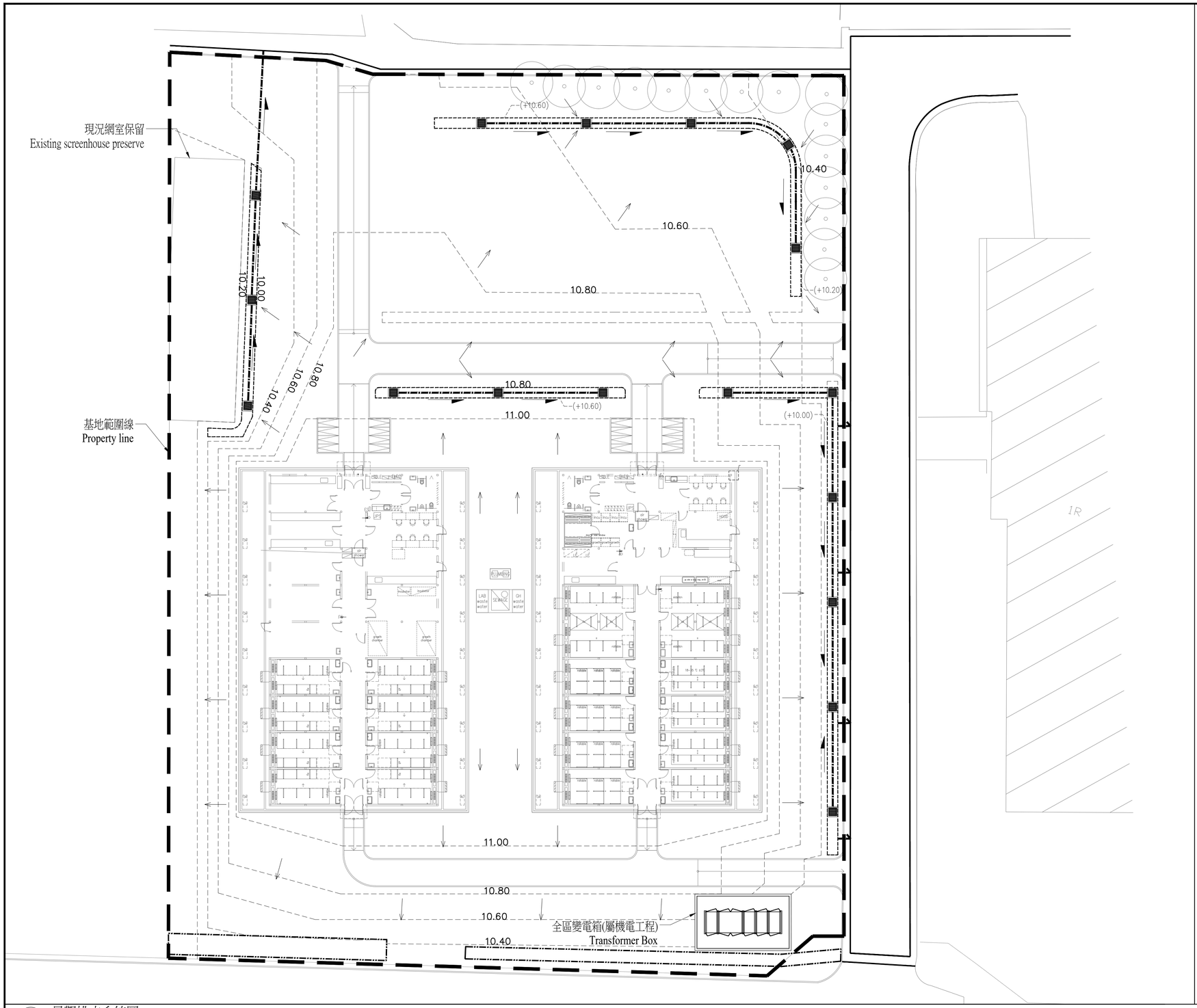

■ 排水系統圖例 Drainage Legend

圖例 Legend	說　明 Legend Text	數量 Amount	詳圖 detail drawing
■	徑寬30*30cm RC陰井 30*30cm Catch Basin	15個	4/GL2-01
6"	6吋 PVC管 6 inch PVC Pipe	142m	–
	既有排水溝 Exist Drain	–	–
	既有排水溝(暗溝) Exist Drain(Covered)	–	–
(x)	草溝 (X為溝底高程) Bioswales (X=bottom level)	135.2m	3/GL2-01
	排水方向 Pipe Direction	–	–
	表面洩水方向 Ground Drain Derction	–	–

1 景觀排水系統圖
Landscape Drainage System Plan

A1-S:1/200
A3-S:1/400

境向
EDS International
境向聯合建築師事務所
台北市中山北路三段47號7樓
TEL:02-27035258 FAX:02-25952658

修正版次／日期 REVISION/DATE	工程顧問 CONSULTANT				繪圖／校對 DRAW/CHECK	日期 DATE	比例 SCALE	工程名稱／案號 PROJECT TITLE/NO.	圖名 DRAWING TITLE	圖號 DWG. NO.	張號 SHEET NO.	簽章 SEAL & SIGNATURE	審核 APPROVED
	結構工程 STRUCTURE	Federal Engineering Consultants Inc. (FEC)	水電工程 M/E/P	Elite Consultant Engineers & Associates	繪圖 DRAW	Lu Yu-Pu, Jong Yu-Shyuan, Chiang Pei-Hsien, Huang Shu-Chen	A1:1/200 A3:1/400	PH 35 and PH40 Greenhouse Construction SC-340-06 under WorldVeg Research Infrastructure Modernization (RIM) Project 亞蔬－世界蔬菜中心總部改建計劃 第35號及第40號溫室興建工程SC-340-06	景觀排水系統圖 Landscape Drainage System Plan	GL0-03	54	建築師：Tsai Yuan-Liang	
	空調工程 HVAC	HSIN LIANG SU Refrigeration and Air Conditioning Engineering Office	消防工程 FS	Elite Consultant Engineers & Associates	初核 CHECK	Chen Wei-ming							
					複核 RECHECK	Tsai Yuan-Liang	單位 UNIT CM						

DATE 2019/08/01 PATH&FILENAME J:\2019\19A002－世界蔬菜中心實驗大樓\11-LA_景觀\04－設計文件\05-CAD圖檔\02－細設\C1-GREEN HOUSE\GL0-04_排水系統圖.dwg

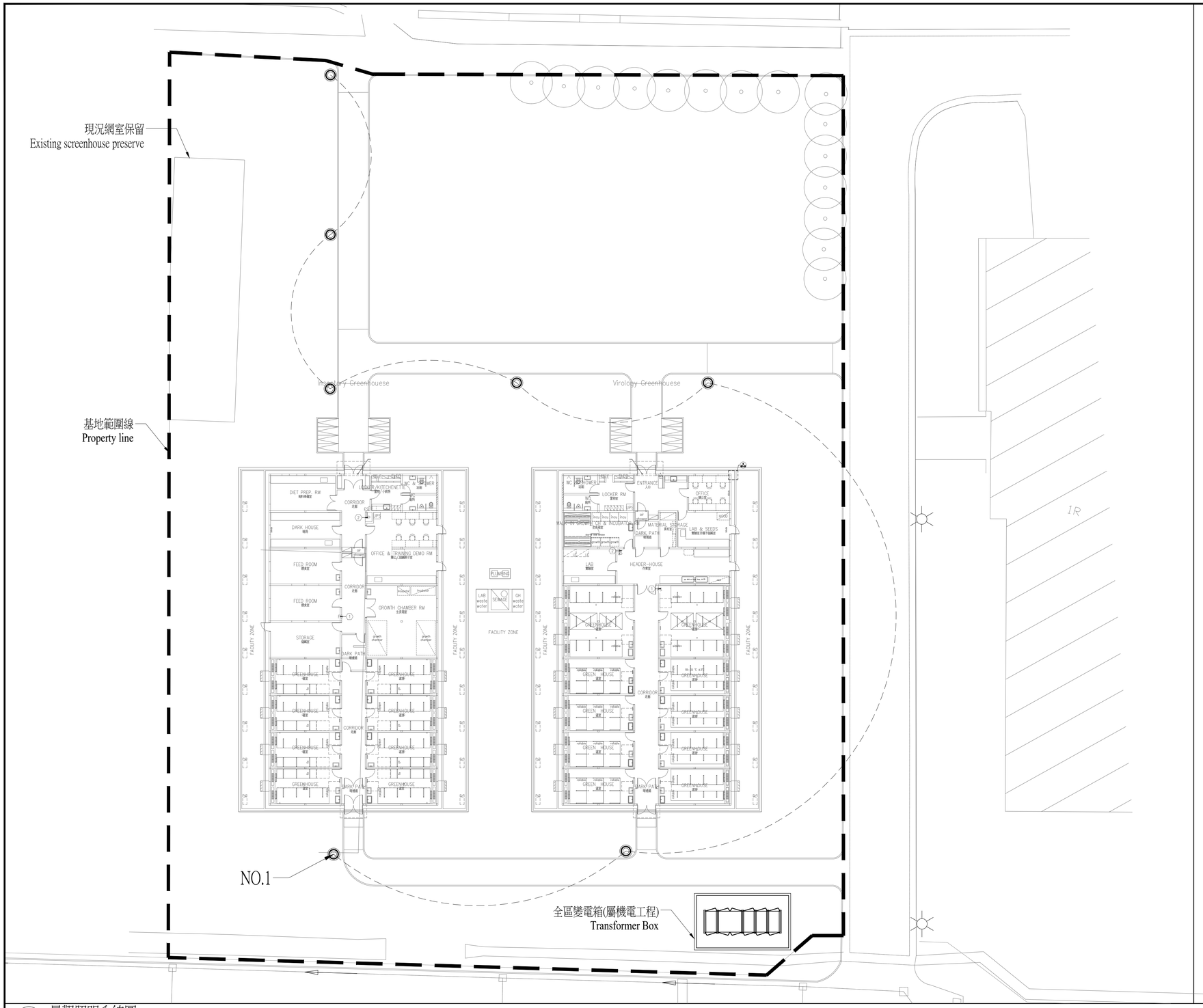

■ 照明系統圖例 Lighting System Legend

圖例 Legend	說　明 Legend Text	數量 Amount	規格 Specification	詳圖 detail drawing
◎	矮燈 bollard light	7盞	7W	7/GL2-01
✳	既有高燈 Exist Lamp	—	—	—

開燈時間 18:00~22:00 :No.1

1 景觀照明系統圖
Landscape Lighting System Plan

A1-S:1/200
A3-S:1/400

修正版次/日期 REVISION/DATE	工程顧問 CONSULTANT				繪圖/校對 DRAW/CHECK	日期 DATE	比例 SCALE	工程名稱/案號 PROJECT TITLE/NO.	圖名 DRAWING TITLE	圖號 DWG. NO.	張號 SHEET NO.	簽章 SEAL & SIGNATURE	審核 APPROVED
	結構工程 STRUCTURE	Federal Engineering Consultants Inc. (FEC)	水電工程 M/E/P	Elite Consultant Engineers & Associates	繪圖 DRAW		A1:1/200	PH 35 and PH40 Greenhouse Construction SC-340-06 under WorldVeg Research Infrastructure Modernization (RIM) Project 19A002	景觀照明系統圖 Landscape Lighting System Plan	GL0-05	55	建築師:Tsai Yuan-Liang	
	空調工程 HVAC	HSIN LIANG SU Refrigeration and Air Conditioning Engineering Office	消防工程 FS	Elite Consultant Engineers & Associates	初核 CHECK		A3:1/400	亞蔬— 世界蔬菜中心總部改建計劃 第35號及第40號溫室興建工程SC-340-06					
					複核 RECHECK		單位 UNIT CM						

境向 EDS International 境向聯合建築師事務所
台北市中山北路三段47號7樓
TEL:02-27035258 FAX:02-25952658

DATE 2019/08/01 PATH&FILENAME J:\2019\19A002-世界蔬菜中心實驗大樓\11-LA_景觀\04-設計文件\05-CAD圖檔\02-細設\C1-GREEN HOUSE\GL0-05_燈具系統圖.dwg

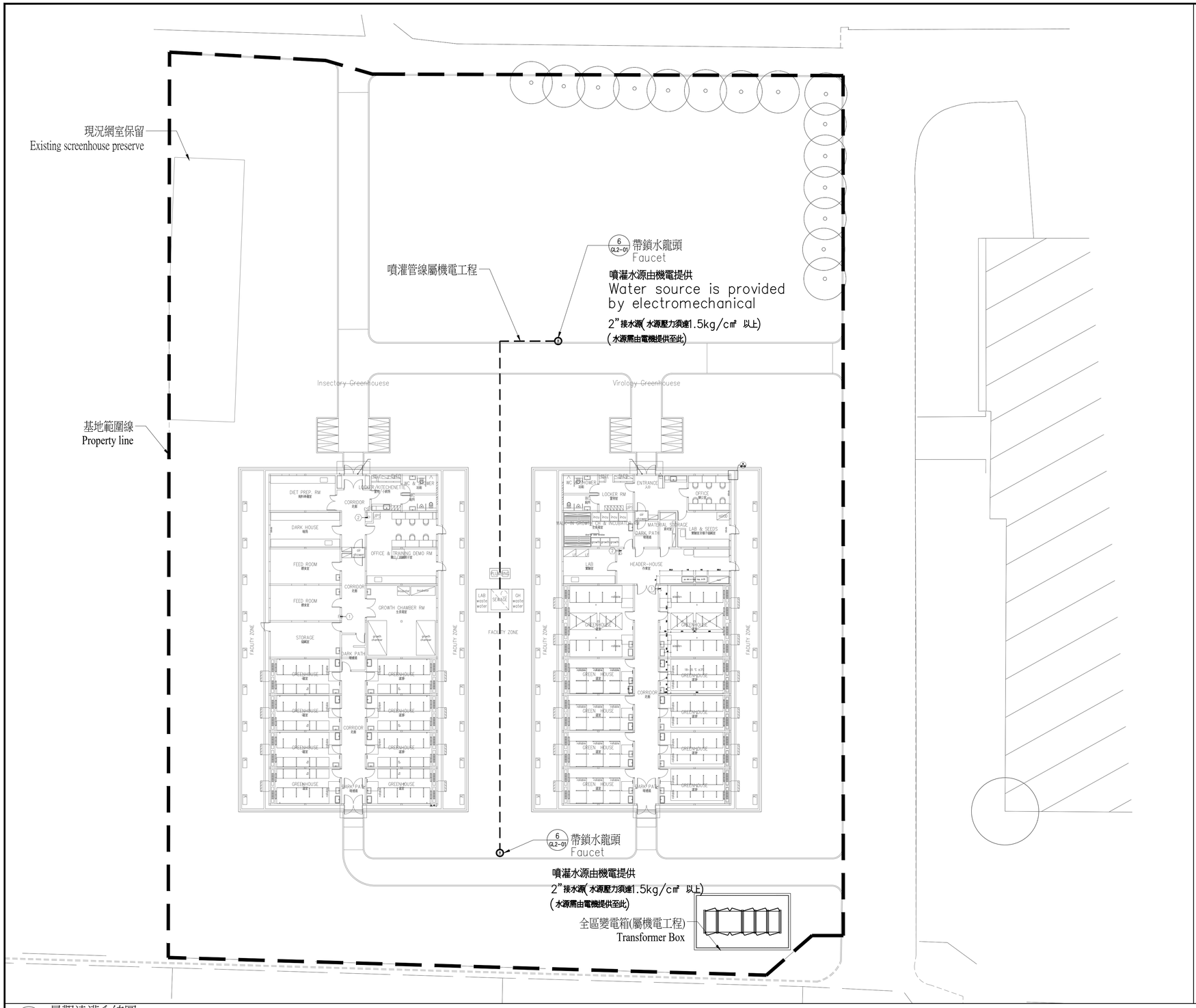

■ 噴灌系統圖例 Irrigation System Legend

圖例 Legend	說明 Legend Text	數量 Amount	規格 Specification	詳圖 detail drawing
Ⓕ	帶鎖水龍頭 Faucet	2	—	6/GL2-01
- -	噴灌管線 Irrigation Pipe	—	—	—

1. 圖說與標單所標示之器材參考規範, 規格均為適用本工程之標準, 承包商應於施工前應將型錄與規範比較表等送審資料裝訂成冊送交監造單位審核, 經核准確認後方可安裝.
2. 主要噴灌器材應採用同一品牌, 並檢附原廠授權之代理或經銷證明文件以確保系統運作及日後維護零件取得無虞.

註：所有閥類應以閥箱保護埋設於土內，設備及管線路徑配合現場狀況調整

◎綠地龍頭每個水量約30～40公升／分鐘
每次噴灑約4～5個
約4～5個綠地龍頭配置1組水管
本案件共配置1只綠地龍頭及1組水管

◎本工程每個給水閥40公升* 每日噴灑2次*1只綠地龍頭* 每次噴灑3分鐘
每天需用水量約0.3噸(不含預留天數水量)
噴灑時間及噴灑次數由業主設定及依季節變化做變動

1 景觀澆灌系統圖
Landscape Irrigation System Plan

A1-S:1/200
A3-S:1/400

修正版次／日期 REVISION/DATE	工程顧問 CONSULTANT				繪圖／校對 DRAWN/CHECK	日期 DATE	比例 SCALE	工程名稱／案號 PROJECT TITLE/NO.	圖名 DRAWING TITLE	圖號 DWG. NO.	張號 SHEET NO.	簽章 SEAL & SIGNATURE	審核 APPROVED
	結構工程 STRUCTURE	Federal Engineering Consultants Inc. (FEC)	水電工程 M/E/P	Elite Consultant Engineers & Associates	繪圖 DRAW Lu Yu-Pu, Jong Yu-Shyuan, Chiang Pei-Hsien, Huang Shu-Chen		A1:1/200	PH 35 and PH40 Greenhouse Construction SC-340-06 under WorldVeg Research Infrastructure Modernization (RIM) Project	景觀澆灌系統圖	GL0-06	56		
	空調工程 HVAC	HSIN LIANG SU Refrigeration and Air Conditioning Engineering Office	消防工程 FS	Elite Consultant Engineers & Associates	初核 CHECK Chen Wei-ming		A3:1/400	亞蔬－世界蔬菜中心總部改建計劃	Landscape Irrigation System Plan				
					複核 RECHECK Tsai Yuan-Liang		單位 UNIT CM	第35號及第40號溫室興建工程SC-340-06				建築師：Tsai Yuan-Liang	

境向
EDS International
境向聯合建築師事務所
台北市中山北路三段47號7樓
TEL:02-27035258 FAX:02-25952658

DATE 2019/08/01 PATH&FILENAME \\Nas2\j\2019\19A002－世界蔬菜中心實驗大樓\11-LA_景觀\04－設計文件\05-CAD圖檔\02－細設\C1-GREEN HOUSE\GL0-06 IRRI.dwg

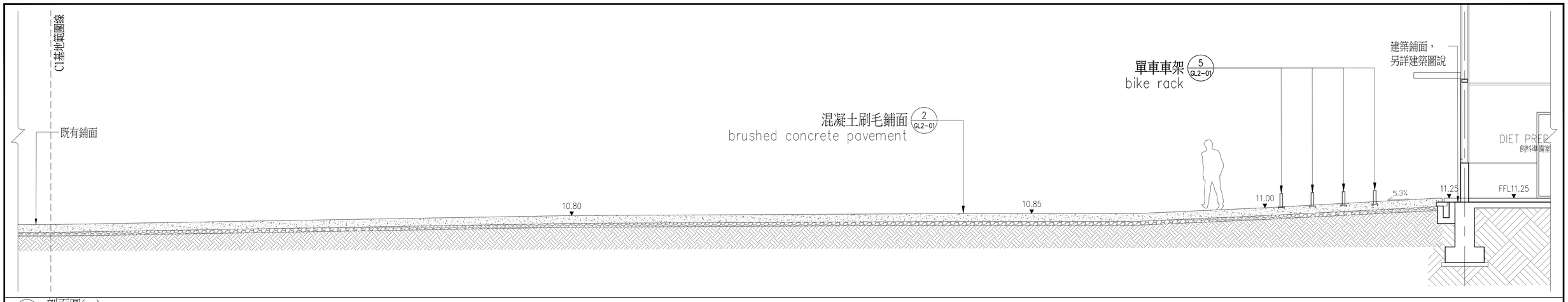

1 剖面圖(一)
section 1

A1-S:1/50
A3-S:1/100

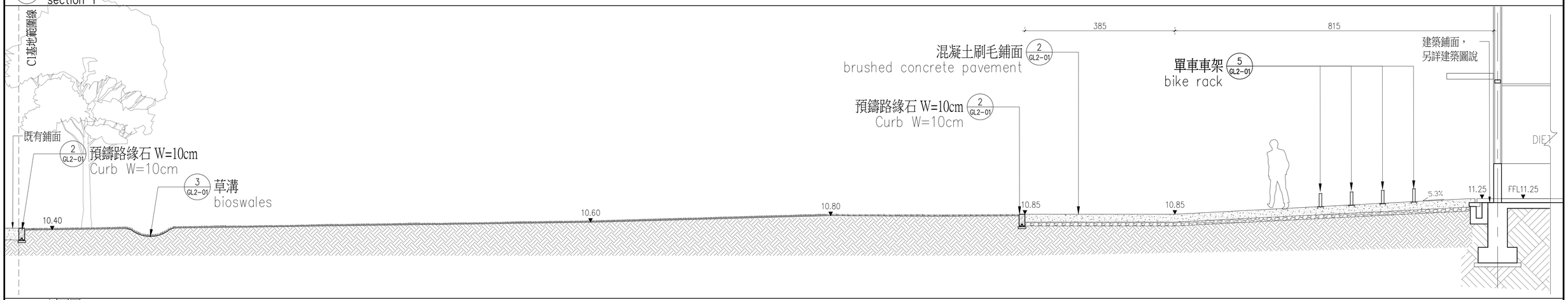

2 剖面圖(二)
section 2

A1-S:1/50
A3-S:1/100

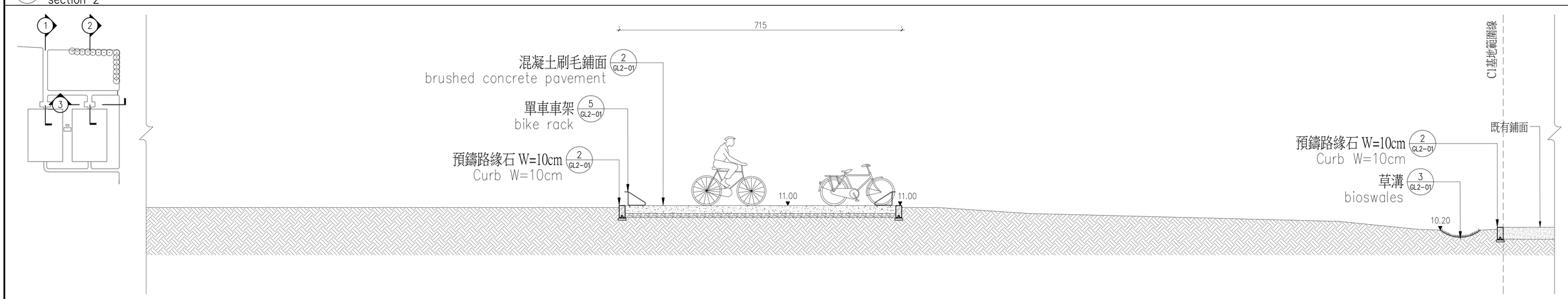

3 剖面圖(三)
section 3

A1-S:1/50
A3-S:1/100

境向
EDS International
境向聯合建築師事務所
台北市中山北路三段47號7樓
TEL:02-27035258 FAX:02-25952658

修正版次／日期 REVISION/DATE	工程顧問 CONSULTANT				繪圖／校對 DRAW/CHECK	日期 DATE	比例 SCALE	工程名稱／案號 PROJECT TITLE/NO.	圖名 DRAWING TITLE	圖號 DWG. NO.	張號 SHEET NO.	簽章 SEAL & SIGNATURE	審核 APPROVED
	結構工程 STRUCTURE	Federal Engineering Consultants Inc. (FEC)	水電工程 M.E./P	Elite Consultant Engineers & Associates	繪圖 DRAW Lu Yu-Pu, Jong Yu-Shyuan, Chiang Pei-Hsien, Huang Shu-Chen		A1:1/50	PH 35 and PH40 Greenhouse Construction SC-340-06 under WorldVeg Research Infrastructure Modernization (RIM) Project	景觀剖面圖	GL1-01	57	建築師：Tsai Yuan-Liang	
	空調工程 HVAC	HSIN LIANG SU Refrigeration and Air Conditioning Engineering Office	消防工程 FS	Elite Consultant Engineers & Associates	初核 CHECK Chen Wei-ming		A3:1/100	亞蔬－世界蔬菜中心總部改建計劃	Landscape Sections				
					複核 RECHECK Tsai Yuan-Liang		單位 UNIT	第35號及第40號溫室興建工程SC-340-06					
							CM						

DATE 2019/08/01 PATH&FILENAME \\Nas2\j\2019\19A002－世界蔬菜中心實驗大樓\11-LA_景觀\04－設計文件\05-CAD圖檔\02－細部\C1-GREEN HOUSE\GL1-01~02 景觀剖面.dwg

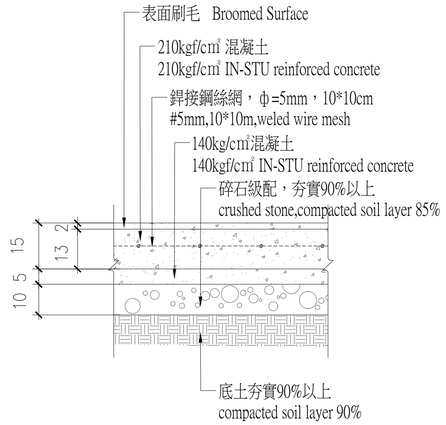

ⓐ 剖面圖 Section

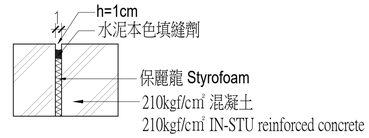

(一)工作縫施工細部詳圖 Construction joint

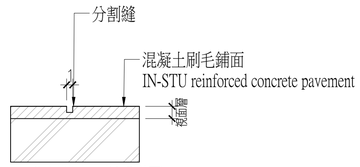

(二)分割縫施工細部詳圖

ⓑ 伸縮縫詳圖 Joint expansion

① 混凝土刷毛鋪面 brushed concrete pavement

A1-S:1/10
A3-S:1/20

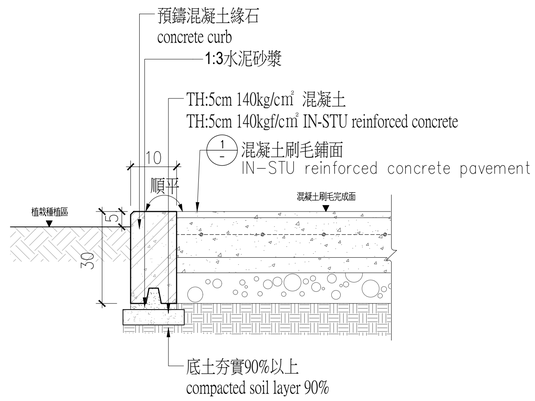

② 預鑄路緣石 W=10cm W10 concrete curb

A1-S:1/10
A3-S:1/20

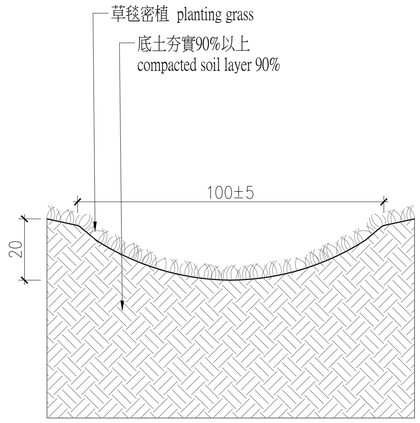

③ 草溝 bioswales

A1-S:1/10
A3-S:1/20

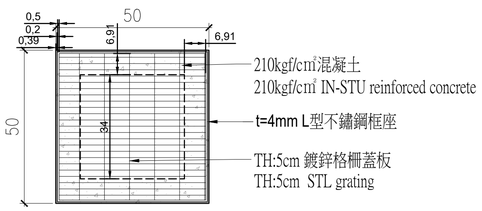

ⓐ 平面圖 Plan

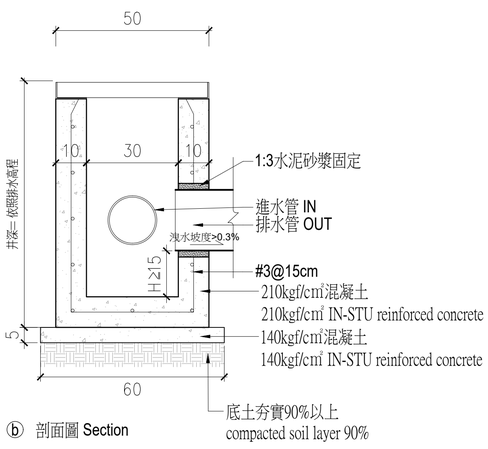

ⓑ 剖面圖 Section

④ 陰井(鍍鋅隔柵蓋板) catch basin

A1-S:1/10
A3-S:1/20

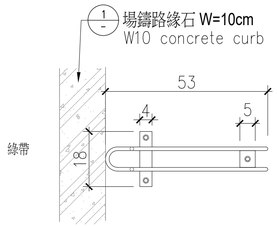

ⓐ 平面圖 Plan

註:
1.採用直徑12mm實心不鏽鋼304圓棒彎曲要求一棒到底，除指定焊接處不多做連接。
2.成型外觀需平整無扭曲
3.成品完成後表面需電解處理
4.標準RC安裝方式以3/8不鏽鋼圓頭膨脹螺絲固定，以點焊將螺絲固定以防偷，每50cm一個方式固定，最兩側部份對外需預留30cm以避免自行車把手卡住 。

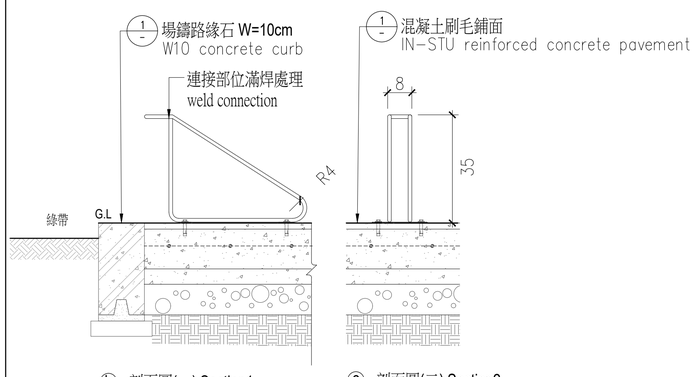

ⓑ 剖面圖(一) Section1

ⓒ 剖面圖(二) Section2

⑤ 單車車架 bike rack

A1-S:1/10
A3-S:1/20

⑥ 水龍頭 Faucet

A1-S:NTS
A3-S:NTS

燈具規範：
1.燈具本體採壓鑄鋁成型 ，表面烤漆，色另定。
2.燈罩採用PC材質，內含防水矽膠墊圈。
3.光源：LED 7W 3000K，電壓採用AC 220V 60Hz。
4.燈具防護等級：IP-55。
5.固定方式：基礎螺絲。

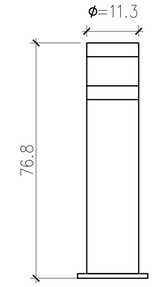

備註：
1.本圖面尺寸僅供參考，其容許誤差範圍在５%以內，但在規格、功能、效率、標準及特性符合要求下，經甲方審查合格後，不在此限。
2.本圖面燈具之型式及規範係提供製造參考用，承包商可選擇同等規格或優於本燈具之產品，經設計監造單位認可核准後方可採用。
3.承包商需先提供燈具製造廠之營利事業及工廠登記證，燈具製造詳圖等送審文件供有關單位審核，待程序審核通過後，方得購置安裝。

⑦ 矮燈 bollard light

A1-S:1/10
A3-S:1/20

境向 EDS International
境向聯合建築師事務所
台北市中山北路三段47號7樓
TEL:02-27035258 FAX:02-25952658

修正版次／日期 REVISION/DATE	工程顧問 CONSULTANT				繪圖／校對 DRAW/CHECK	日期 DATE	比例 SCALE
	結構工程 STRUCTURE	Federal Engineering Consultants Inc. (FEC)	水電工程 M/E/P	Elite Consultant Engineers & Associates	繪圖 DRAW: Lu Yu-Pu, Jong Yu-Shyuan, Chiang Pei-Hsien, Huang Shu-Chen		A1:1/10
	空調工程 HVAC	HSIN LIANG SU Refrigeration and Air Conditioning Engineering Office	消防工程 FS	Elite Consultant Engineers & Associates	初核 CHECK: Chen Wei-ming		A3:1/20
					複核 RECHECK: Tsai Yuan-Liang		單位 UNIT
							CM

工程名稱／案號 PROJECT TITLE/NO.: 19A002

PH 35 and PH40 Greenhouse Construction SC-340-06 under WorldVeg Research Infrastructure Modernization (RIM) Project
亞蔬— 世界蔬菜中心總部改建計劃
第35號及第40號溫室興建工程SC-340-06

圖名 DRAWING TITLE: 景觀大樣圖(一) Landscape Detail 1

圖號 DWG. NO.: GL2-01

張號 SHEET NO.: 58

簽章 SEAL & SIGNATURE: 建築師：Tsai Yuan-Liang

審核 APPROVED:

DATE 2019/08/01 PATH&FILENAME J:\2019\19A002-世界蔬菜中心實驗大樓\11-LA_景觀\04-設計文件\05-CAD圖檔\02-細設\C1-GREEN HOUSE\GL2-01_景觀大樣圖.dwg